Lançador de Beyblade

LEGO SPIKE Prime



Projeto original: Abdul Haq Abu Yaqoub

abd226727@gmail.com

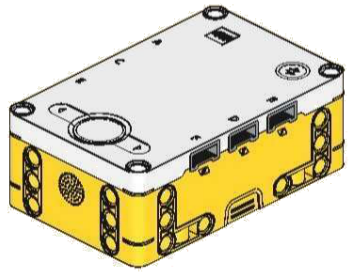

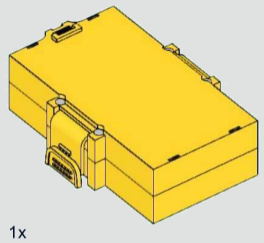

1x

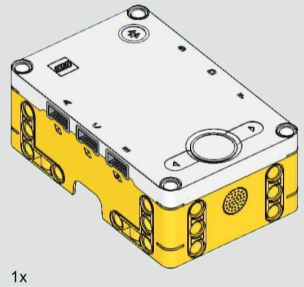

1x

1

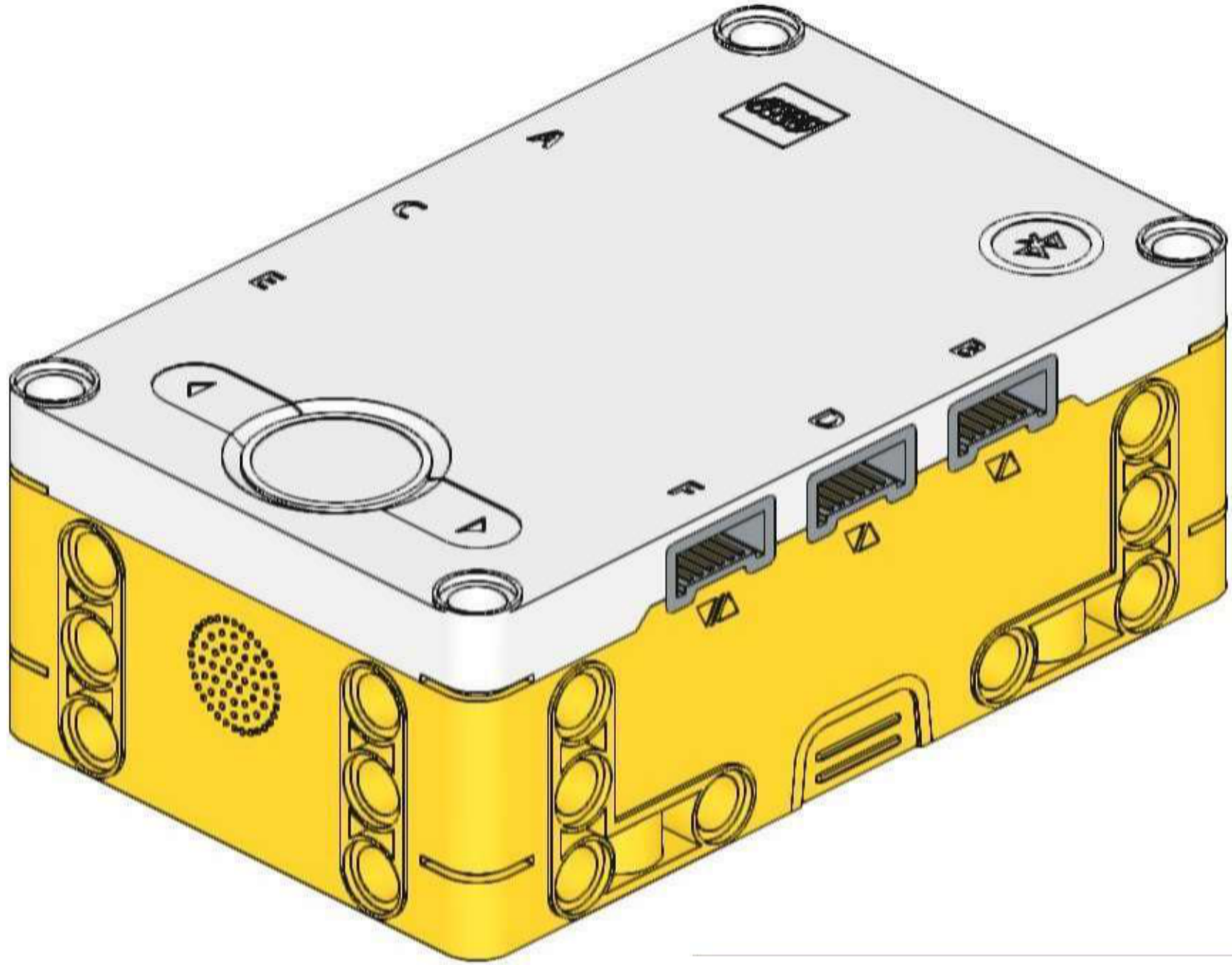

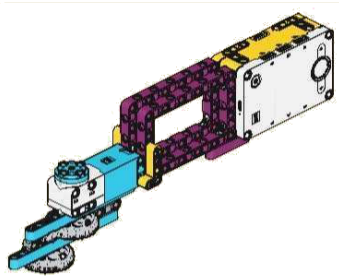

2



4x

3

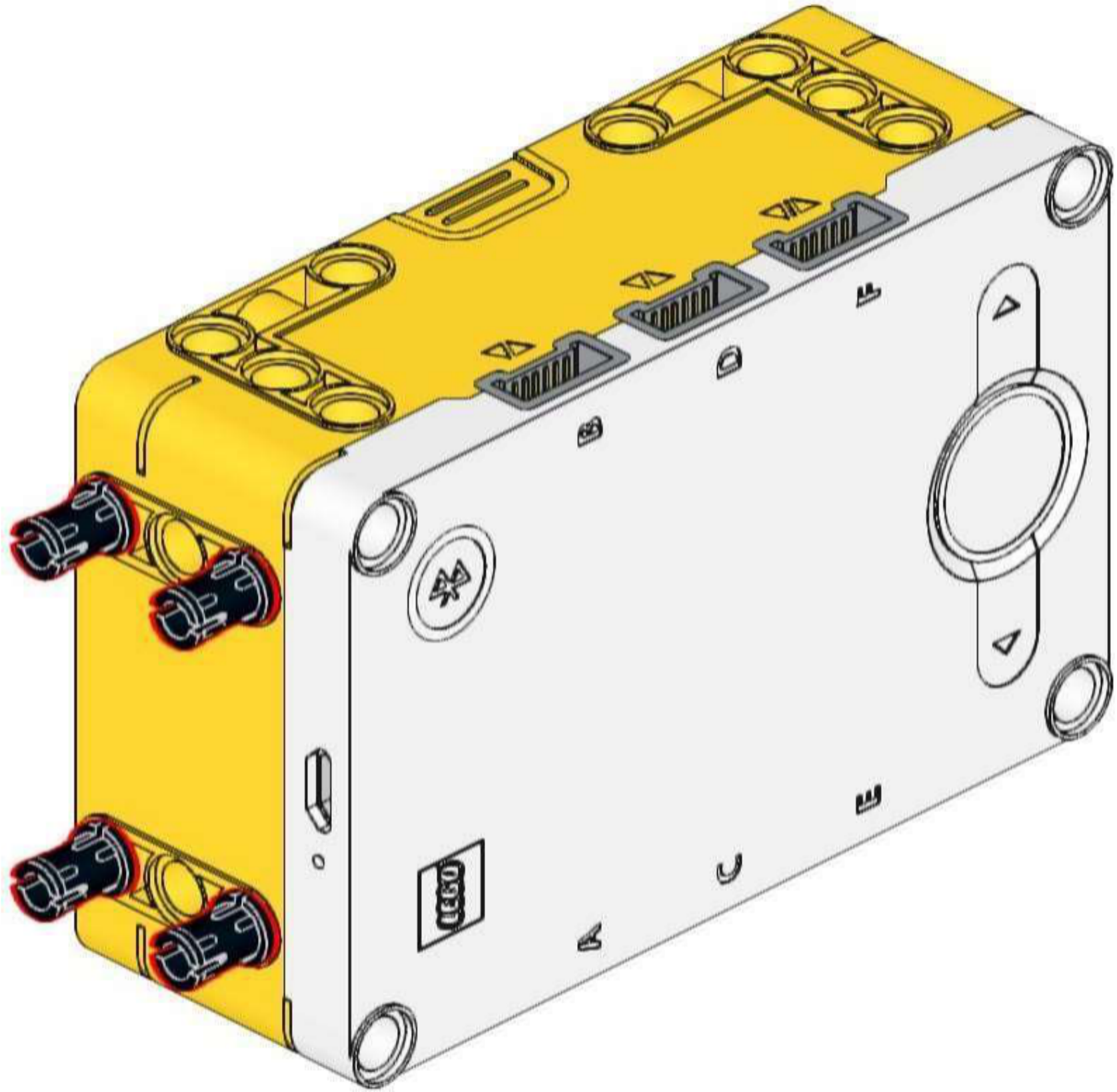

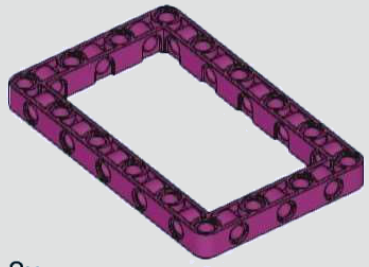

2x

4

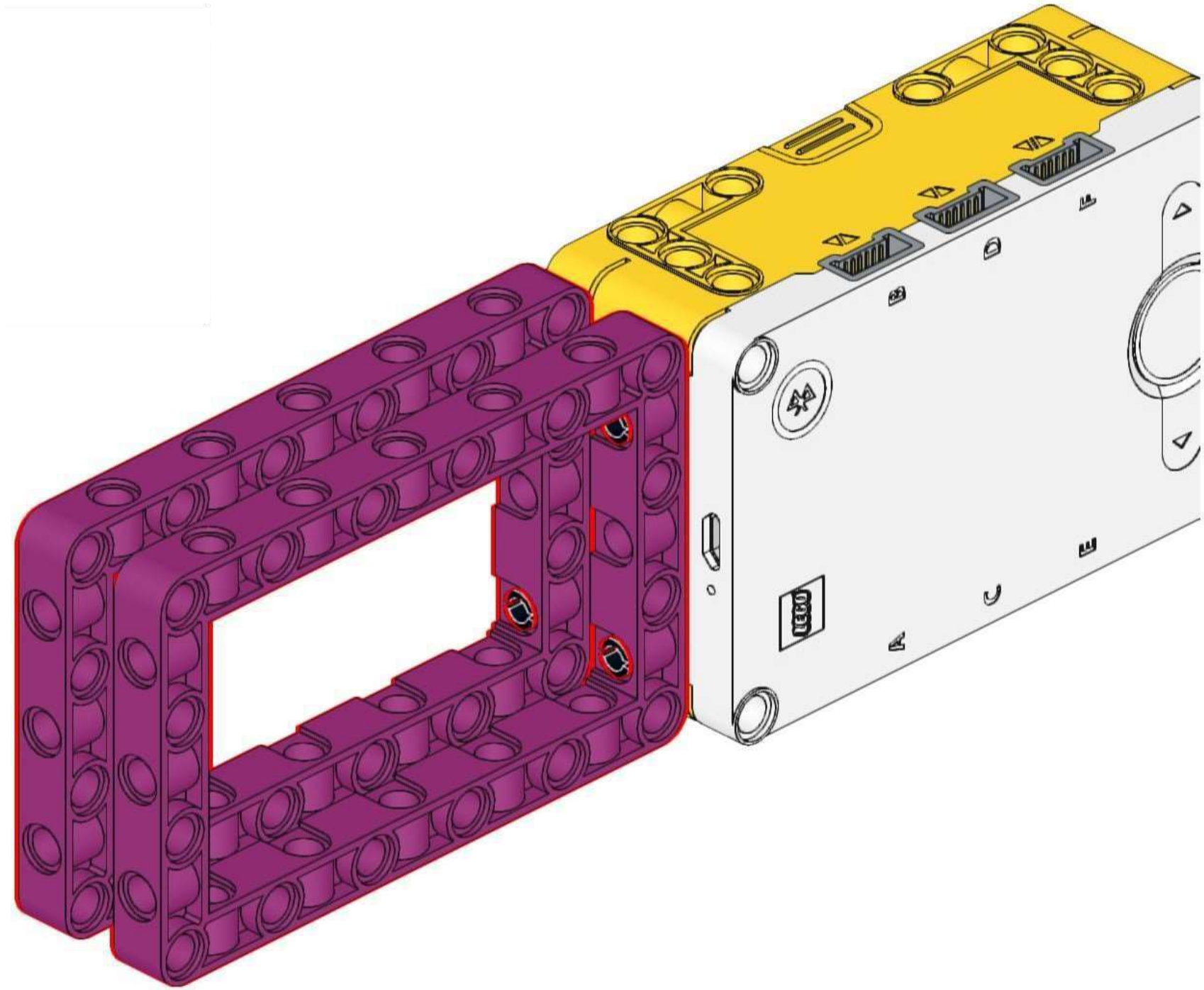



4x

5

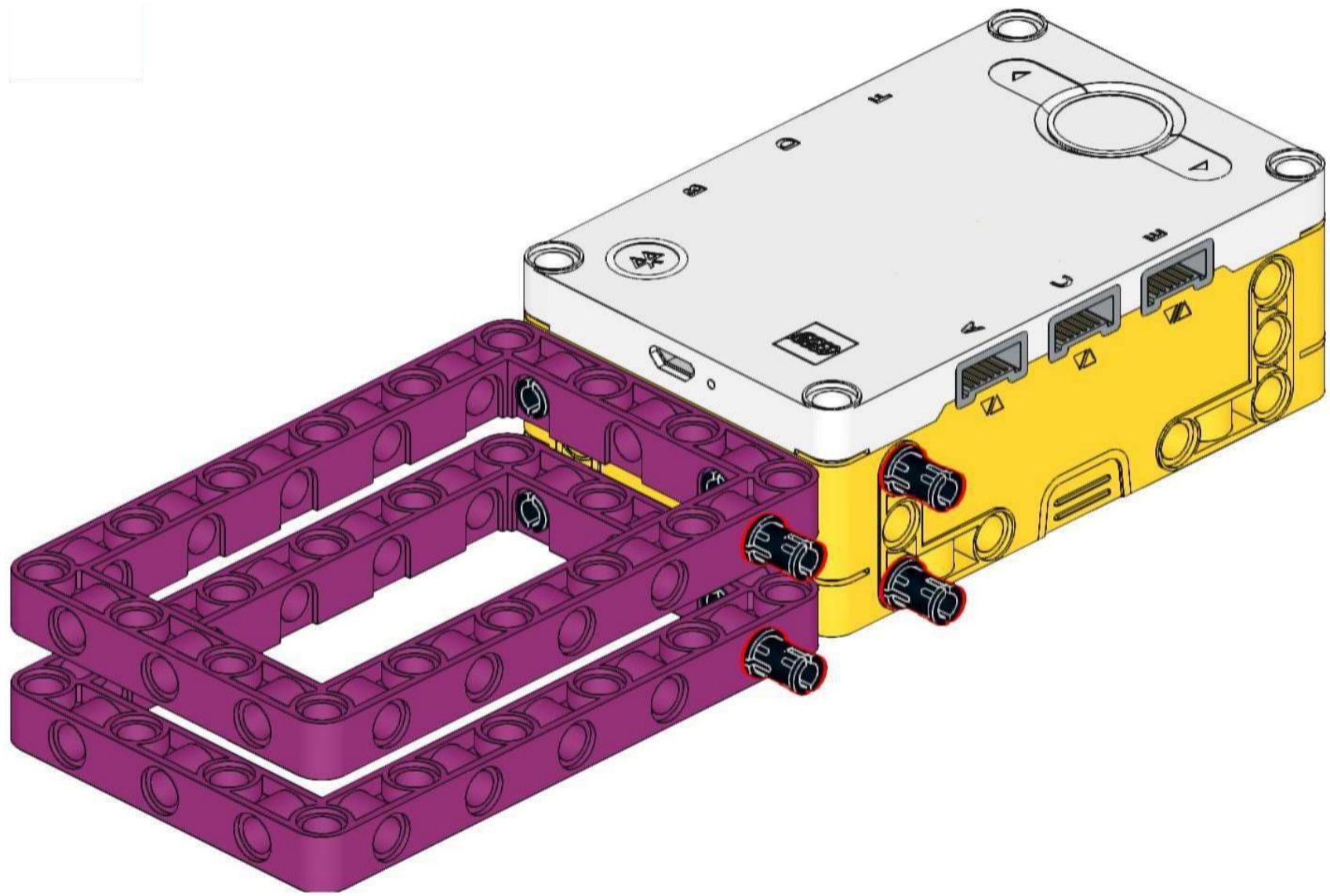

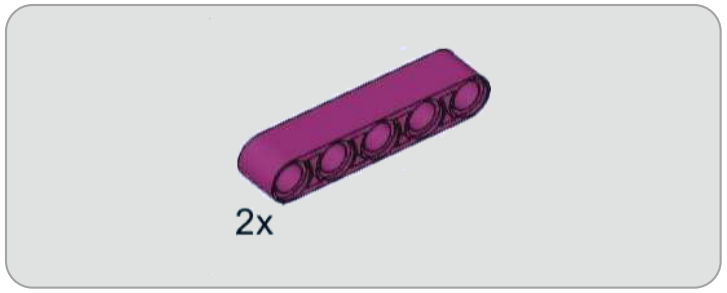

6

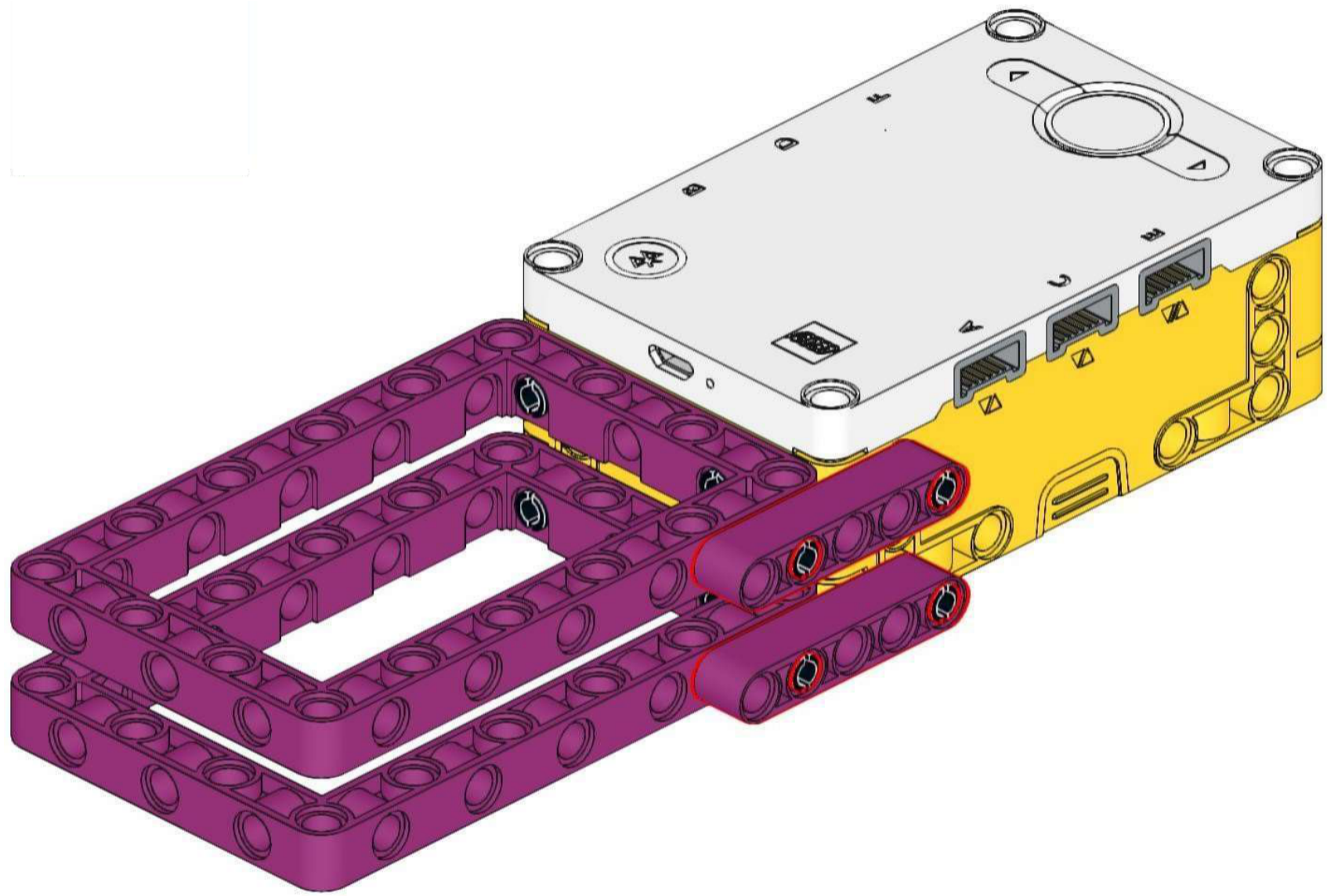



2x

7

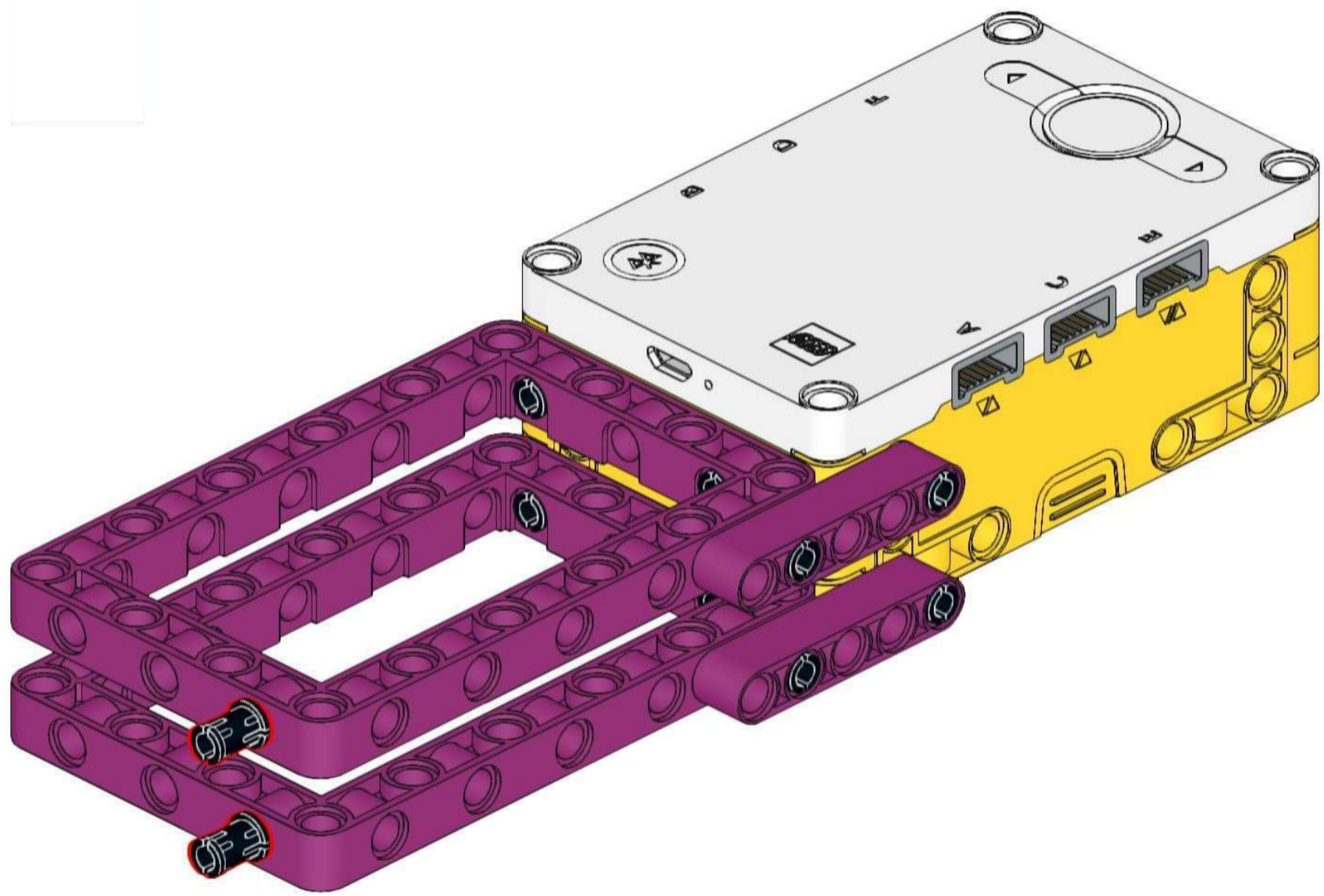

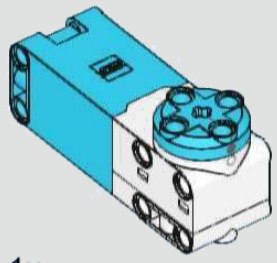

1x

8

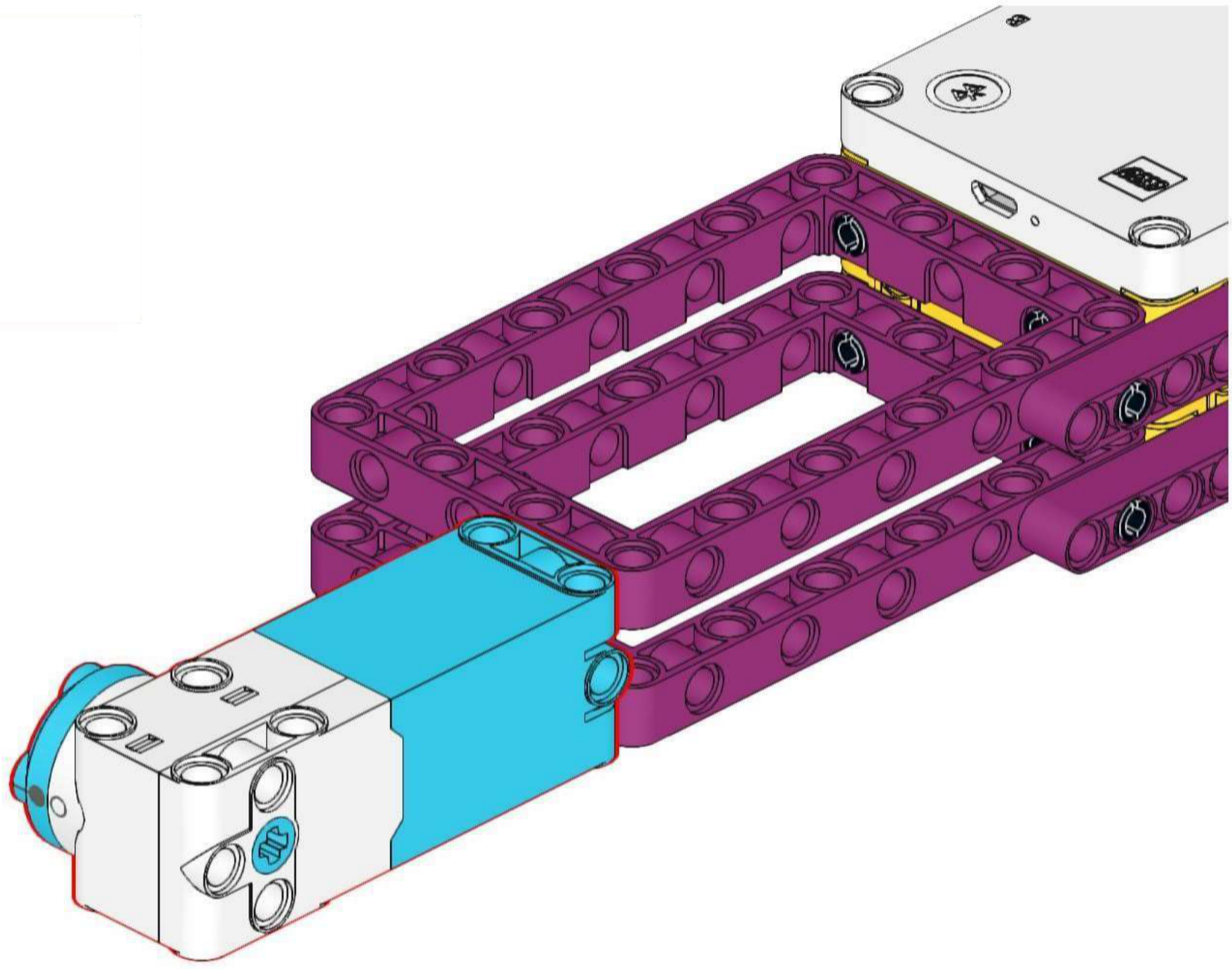



3x

9

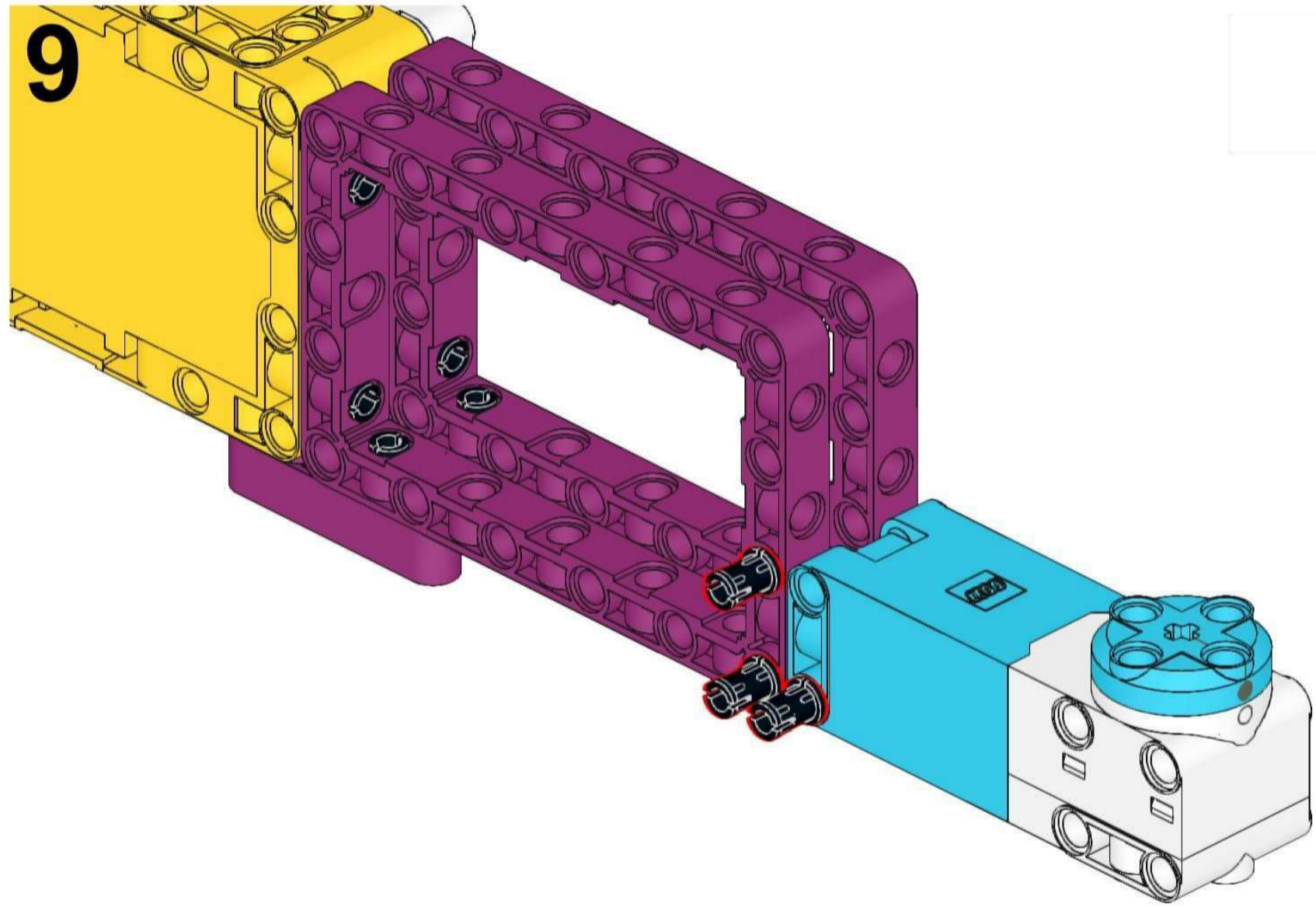

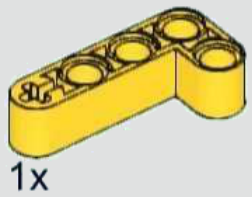

10

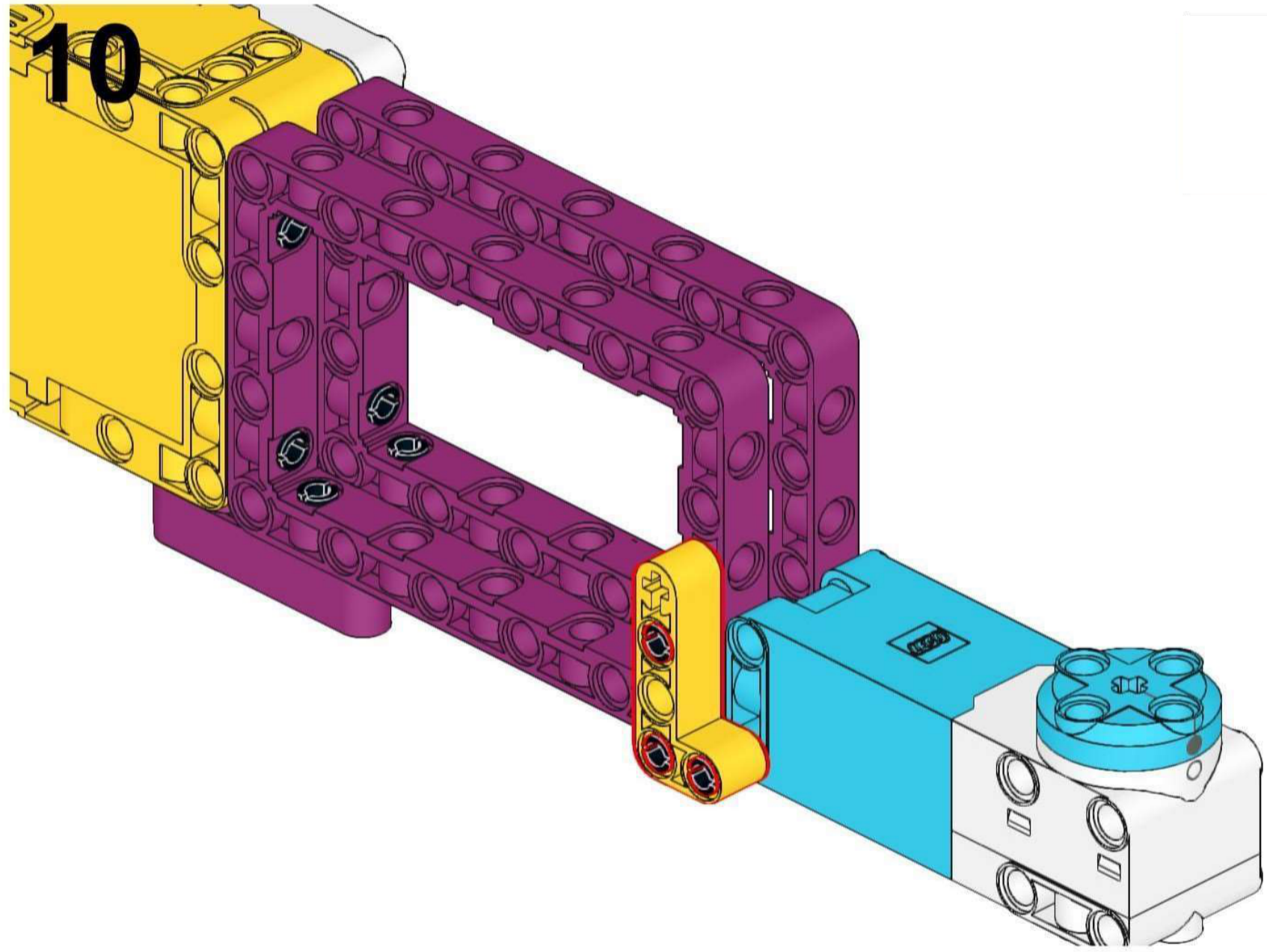



3x

11

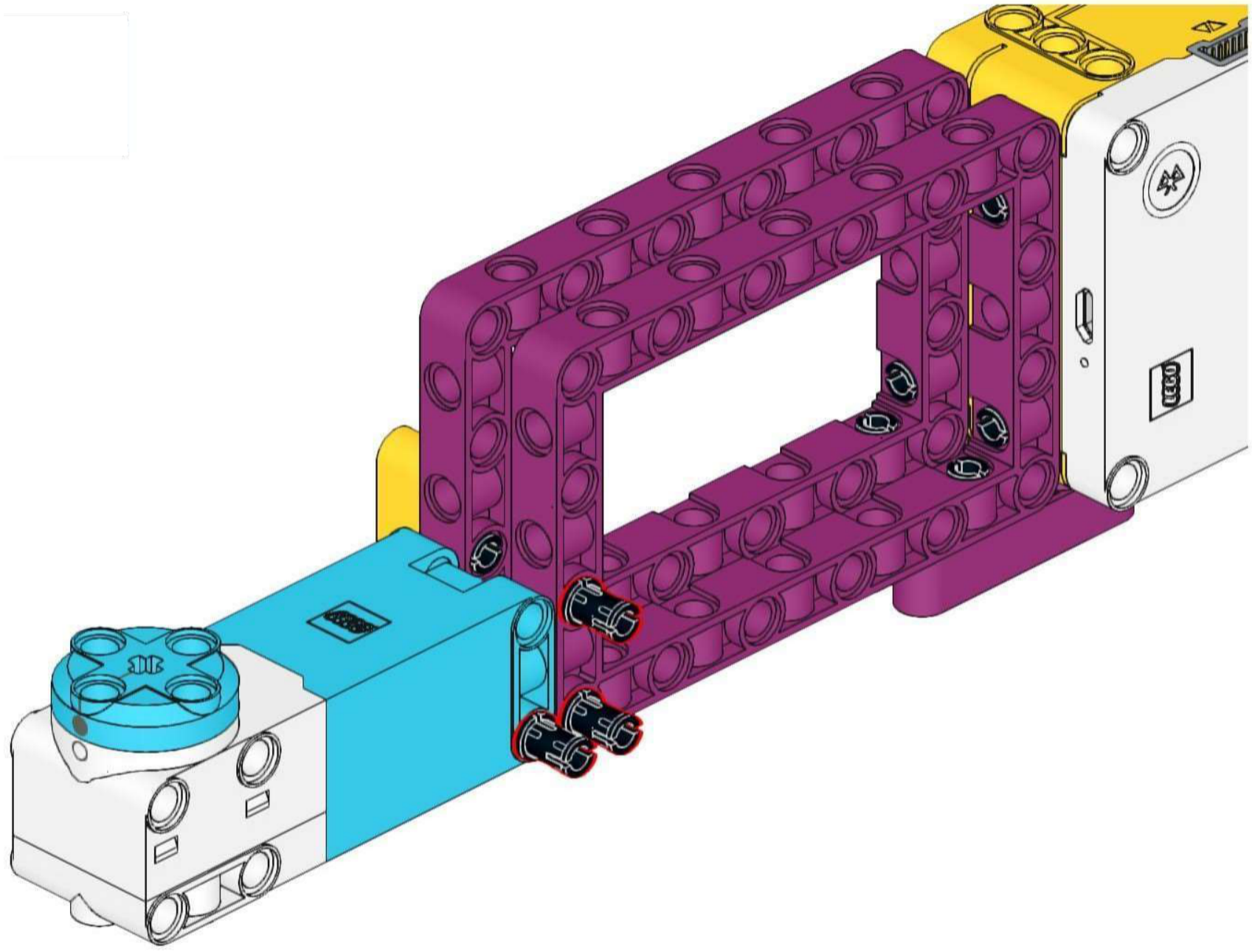

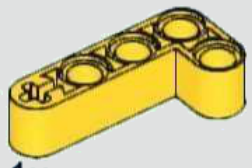

12

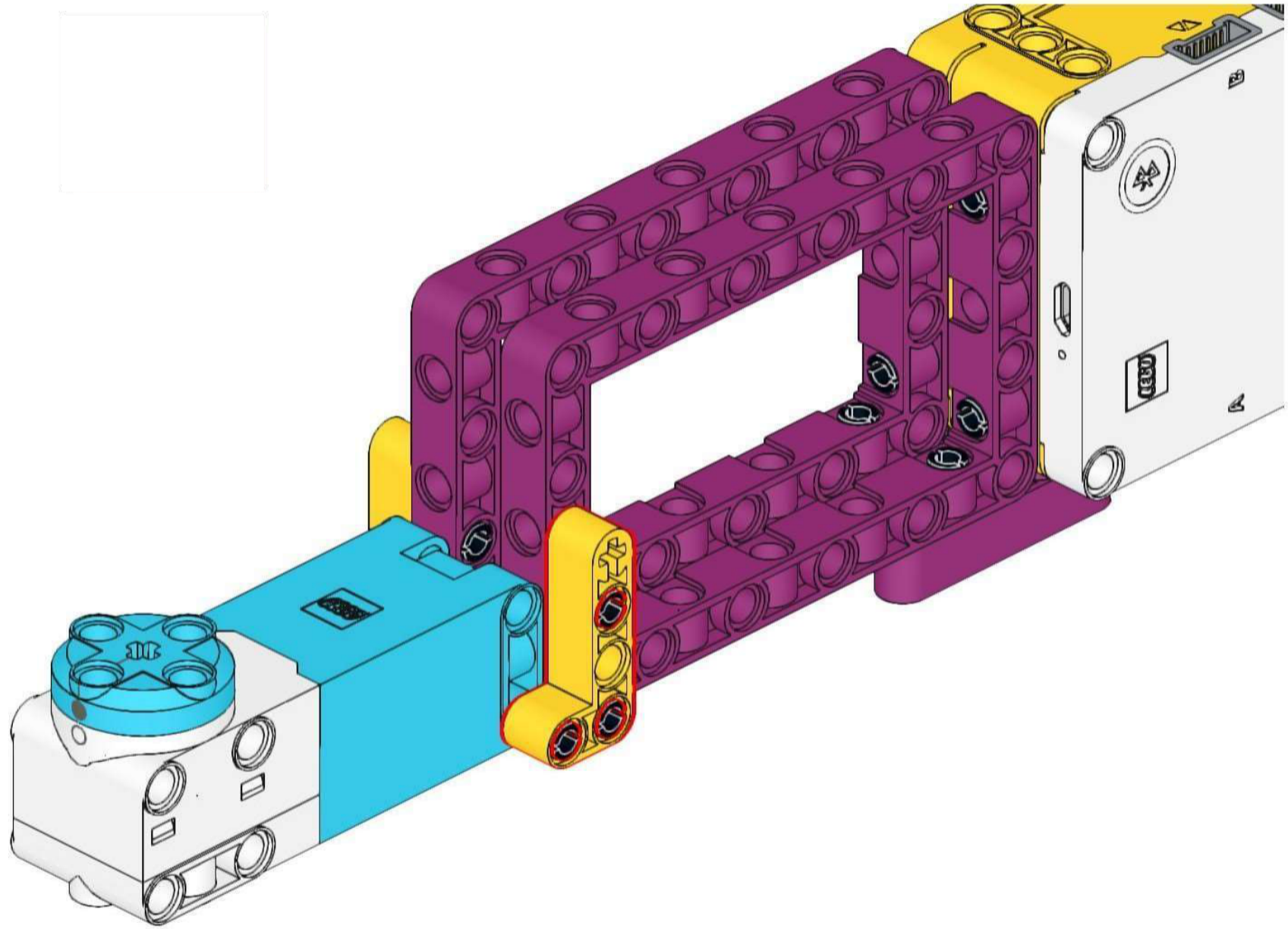



13

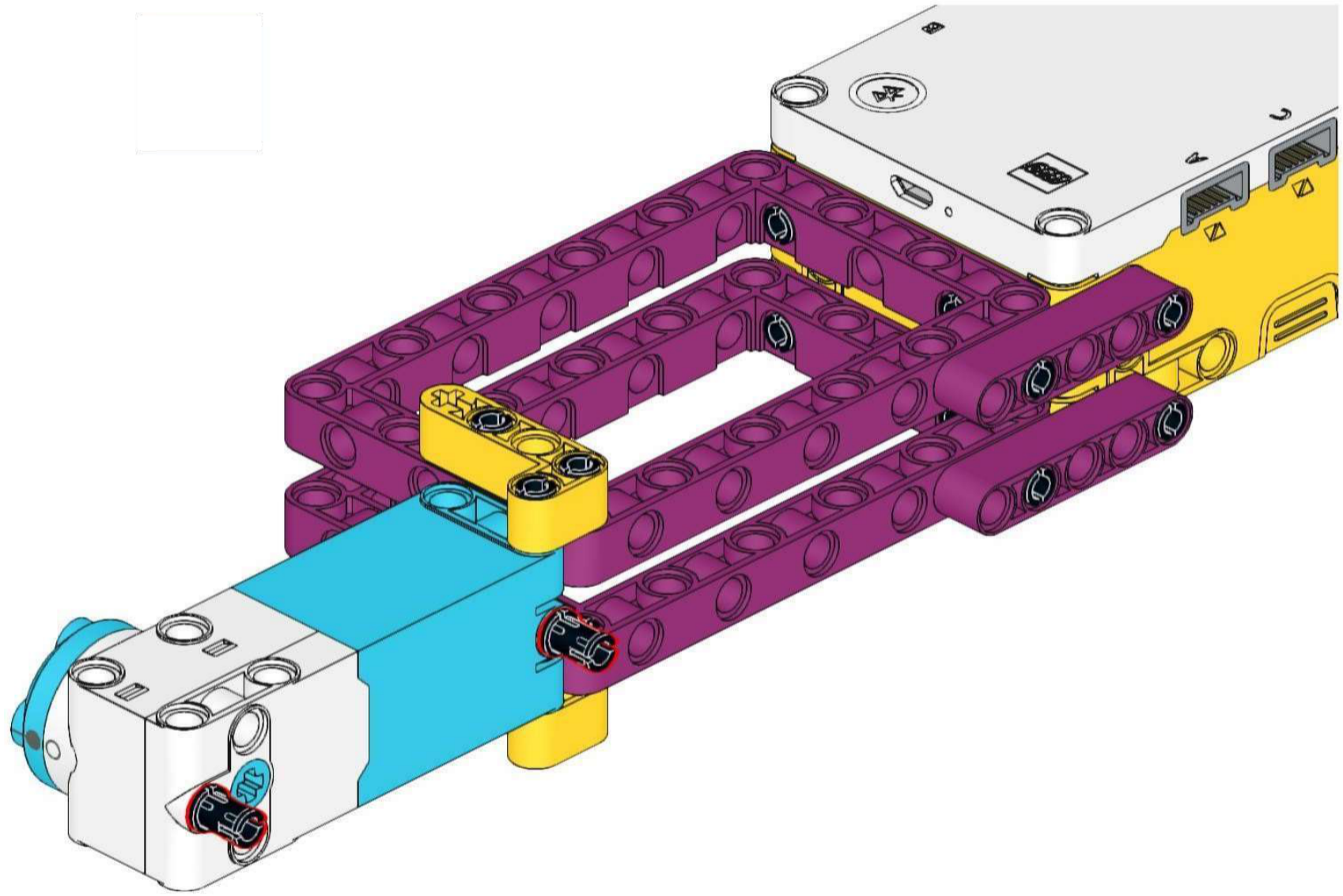

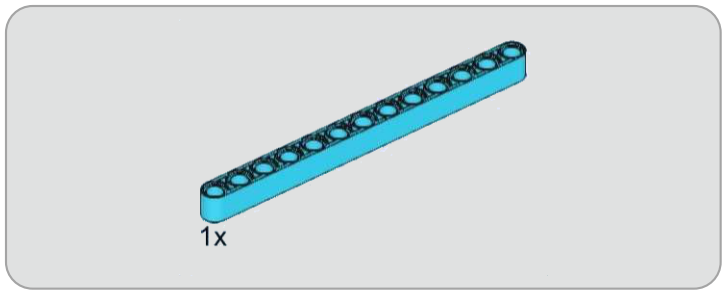

14

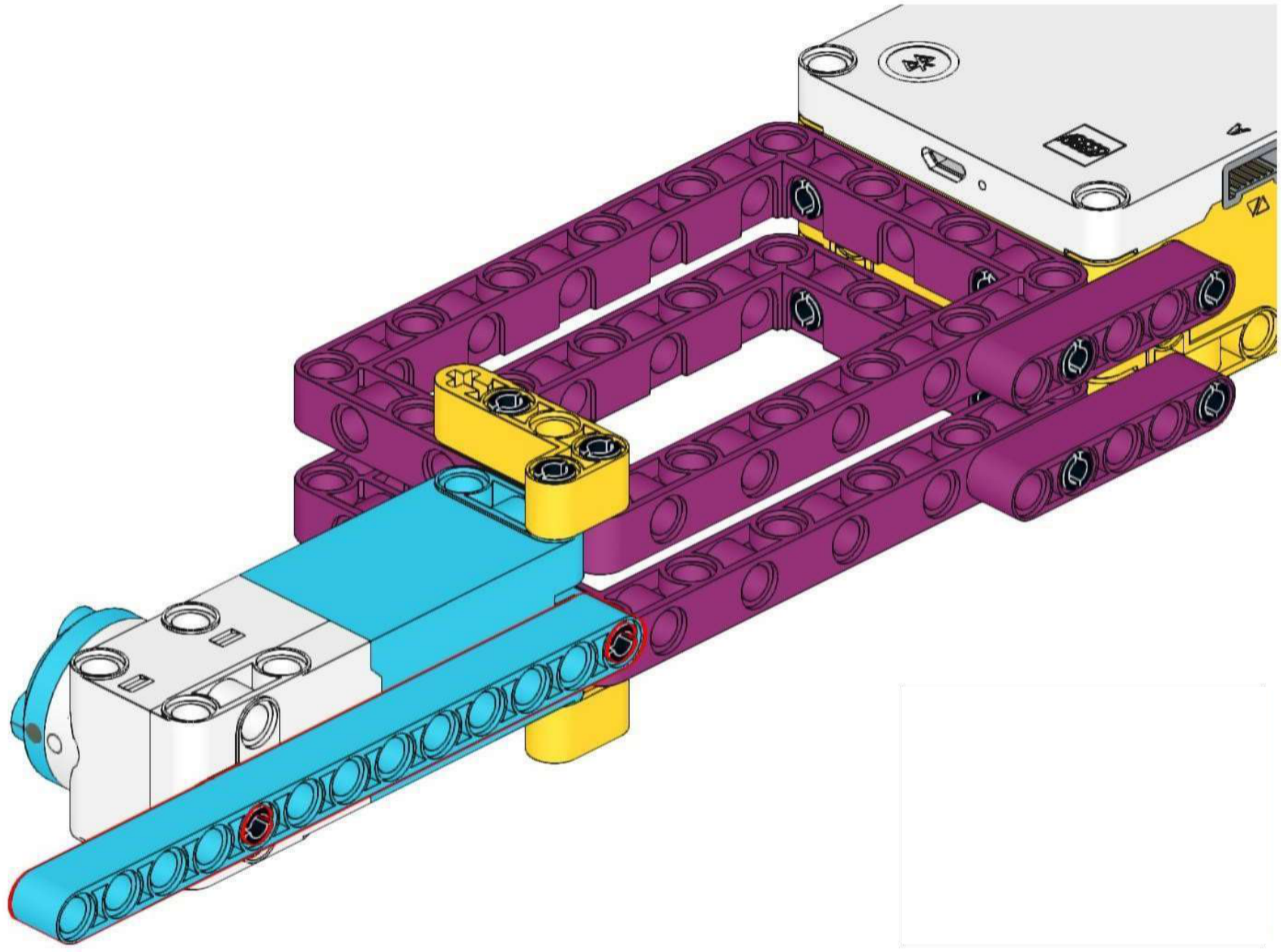

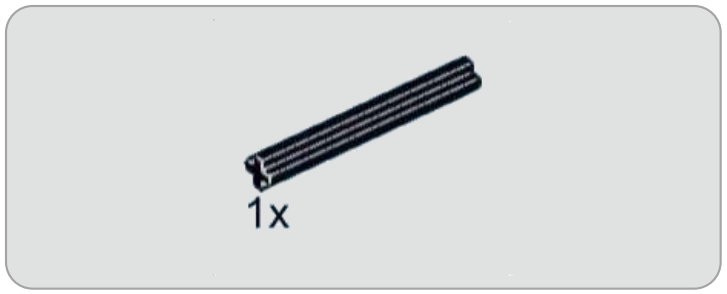

15

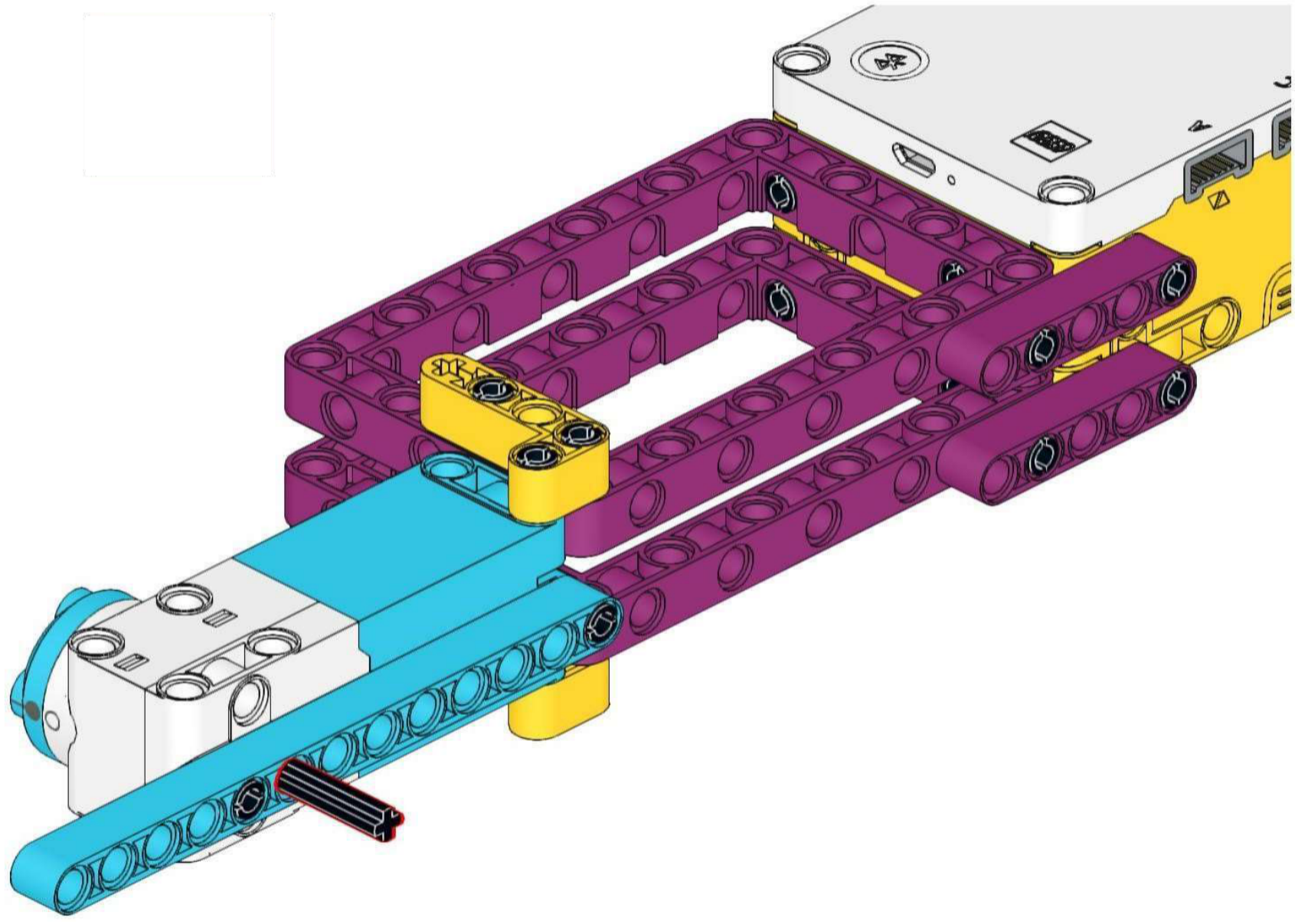



1x

16

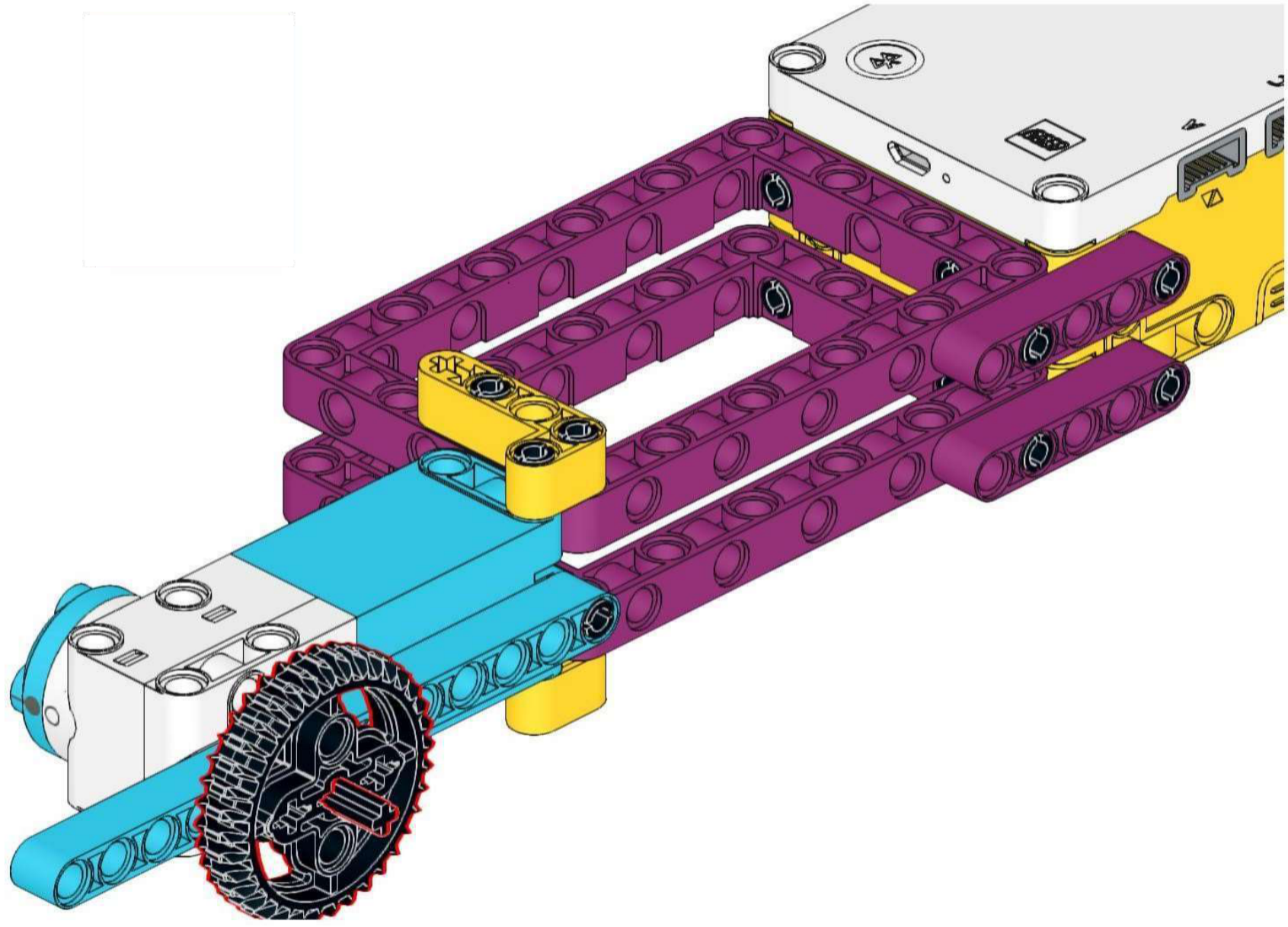

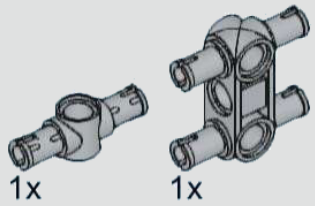

17

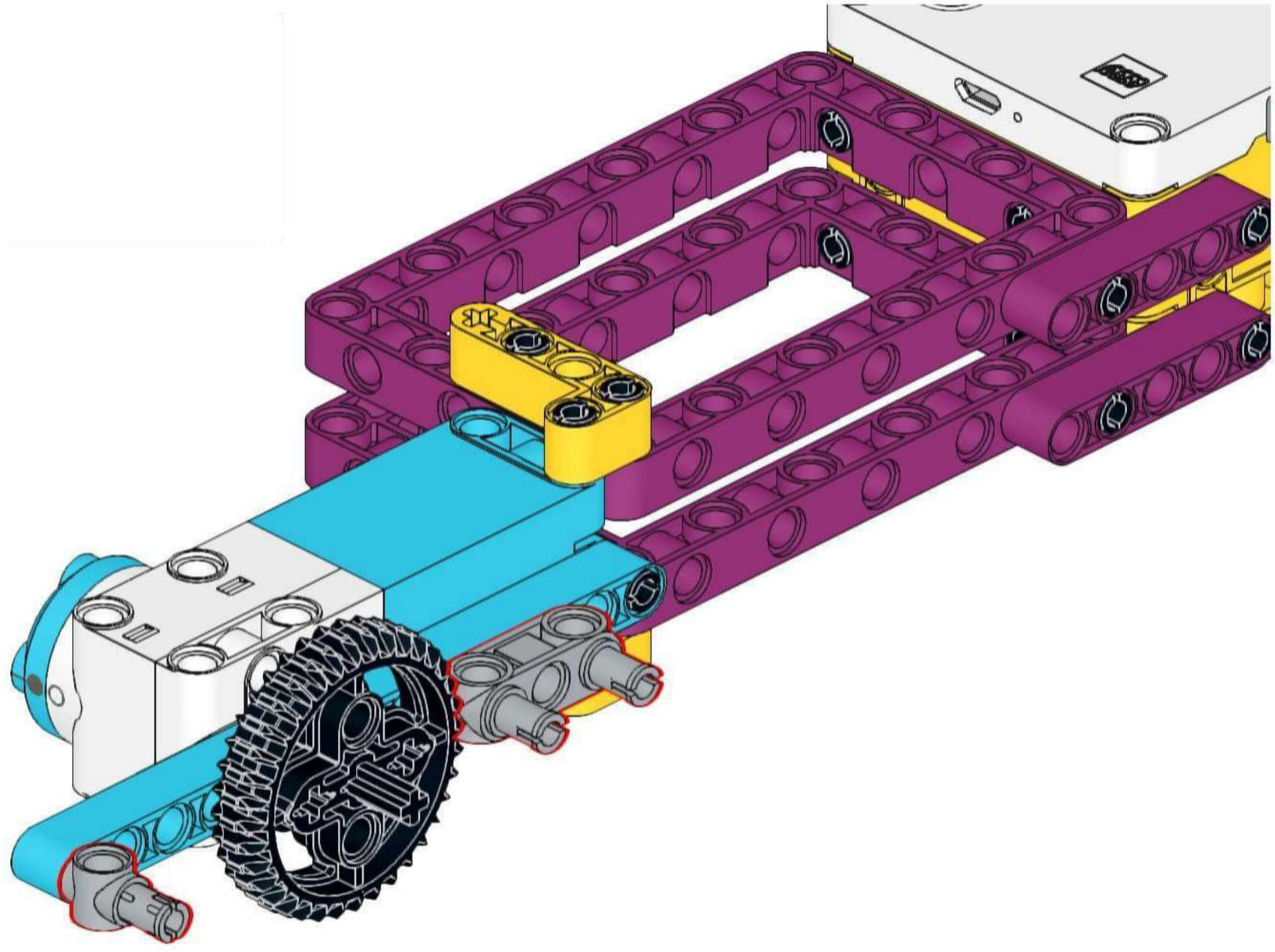

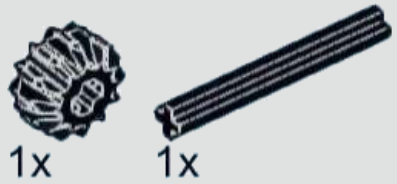

18

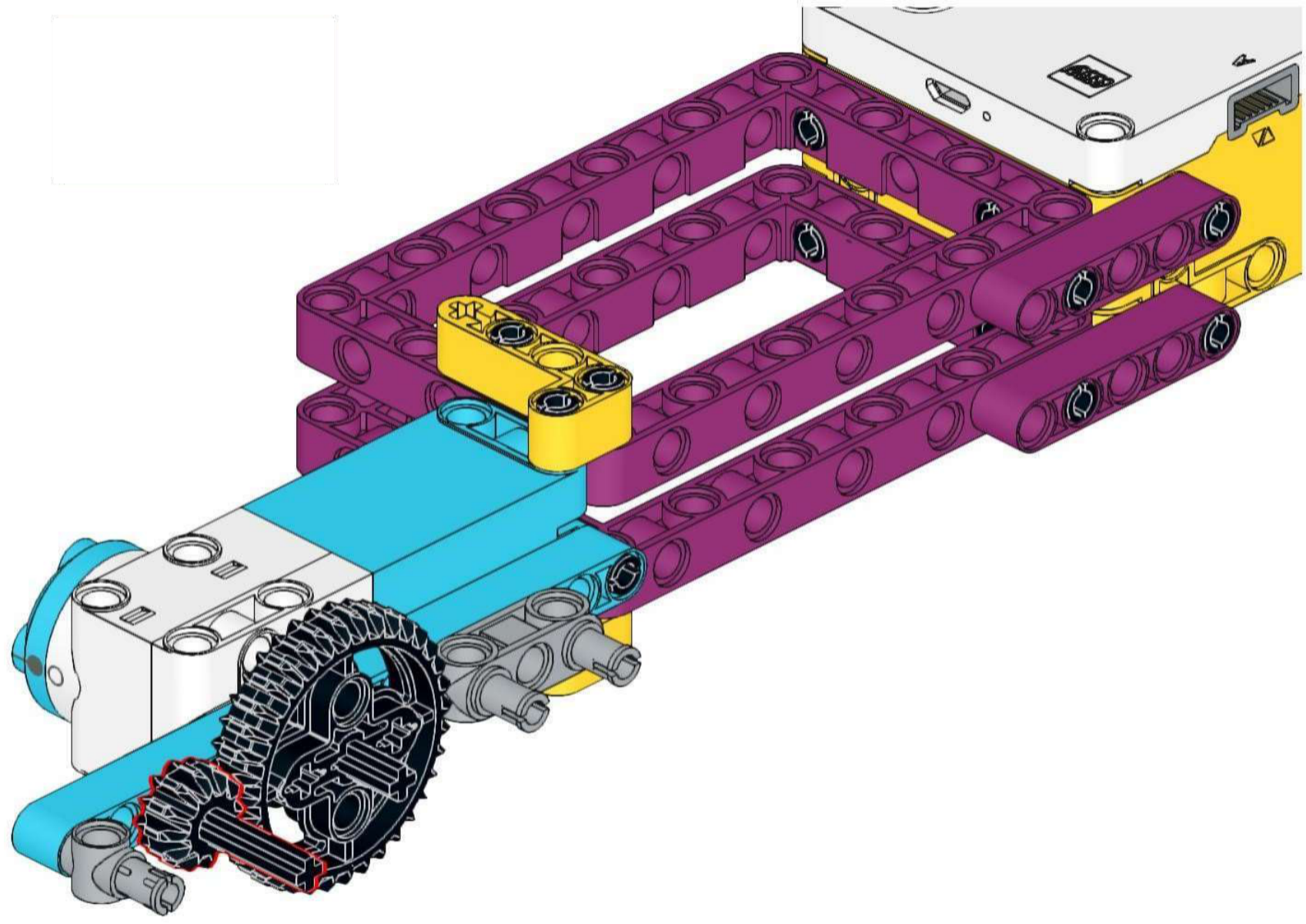

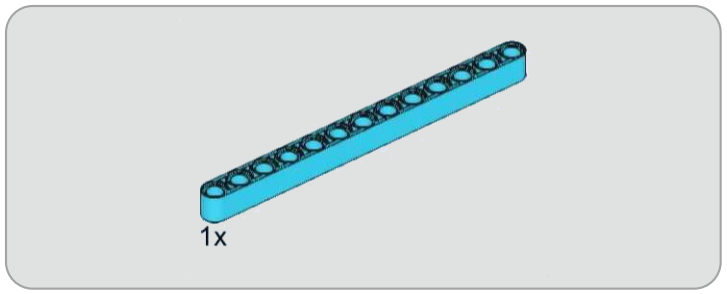

19

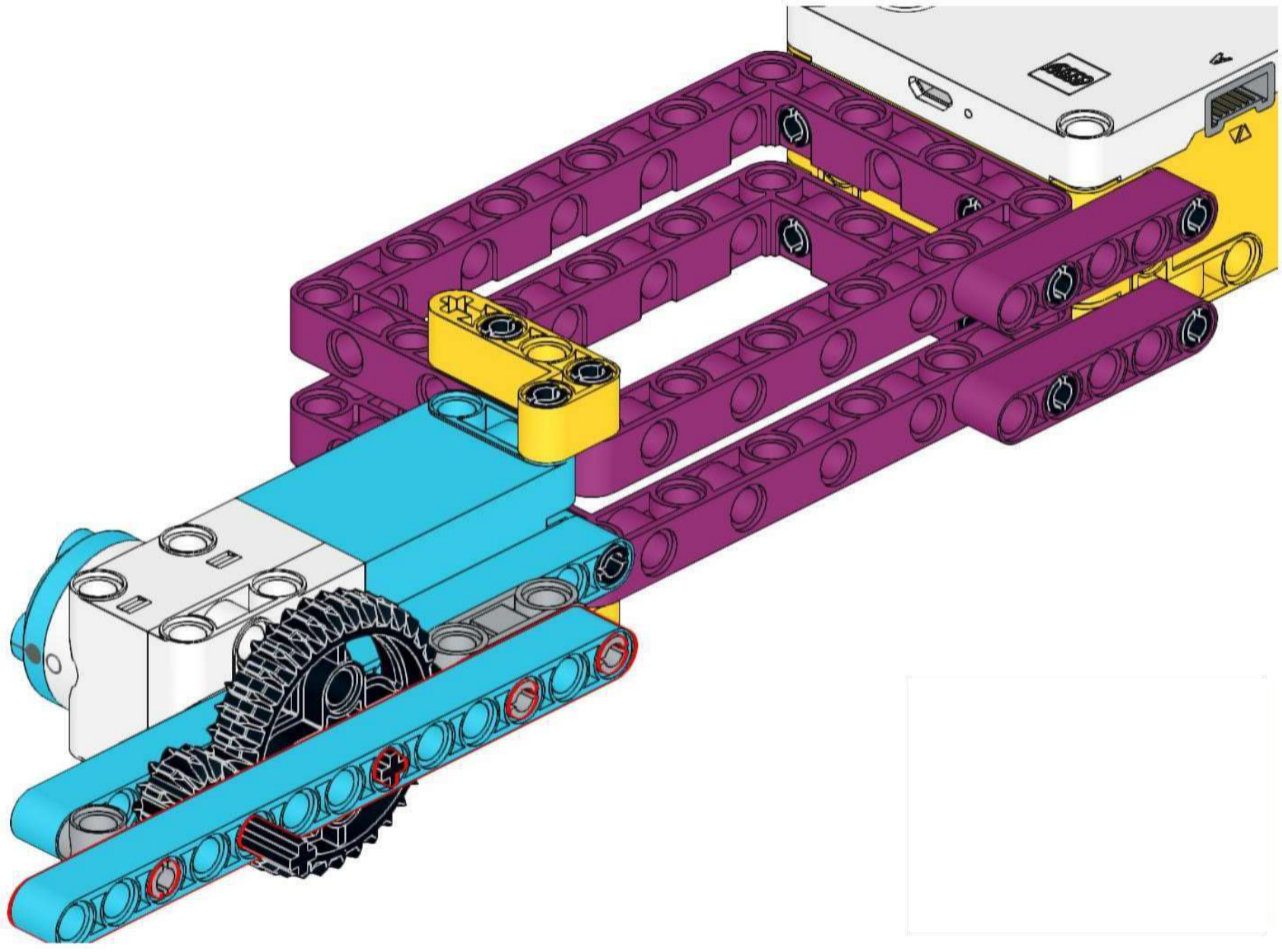



1x

20

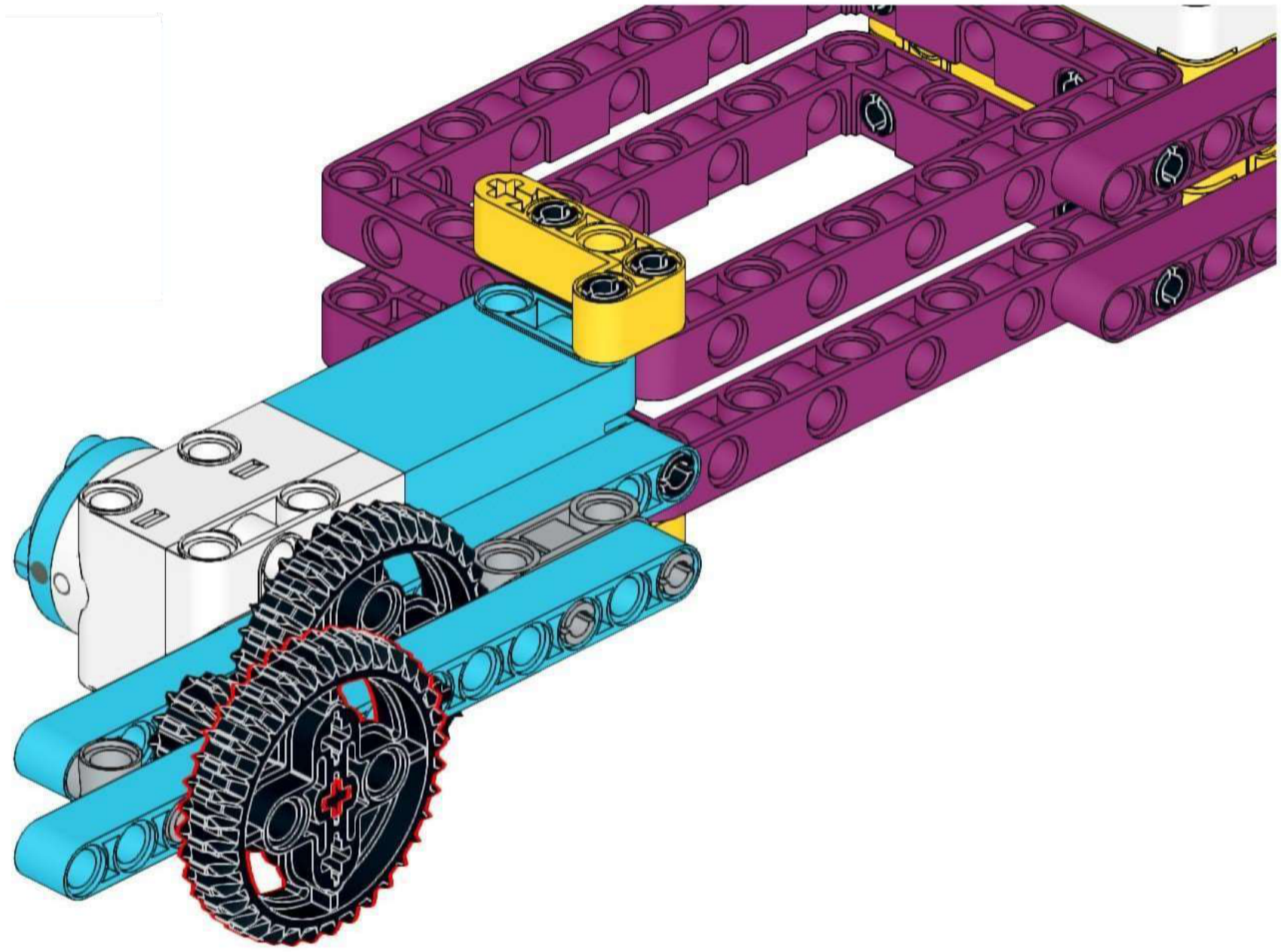



2x

21

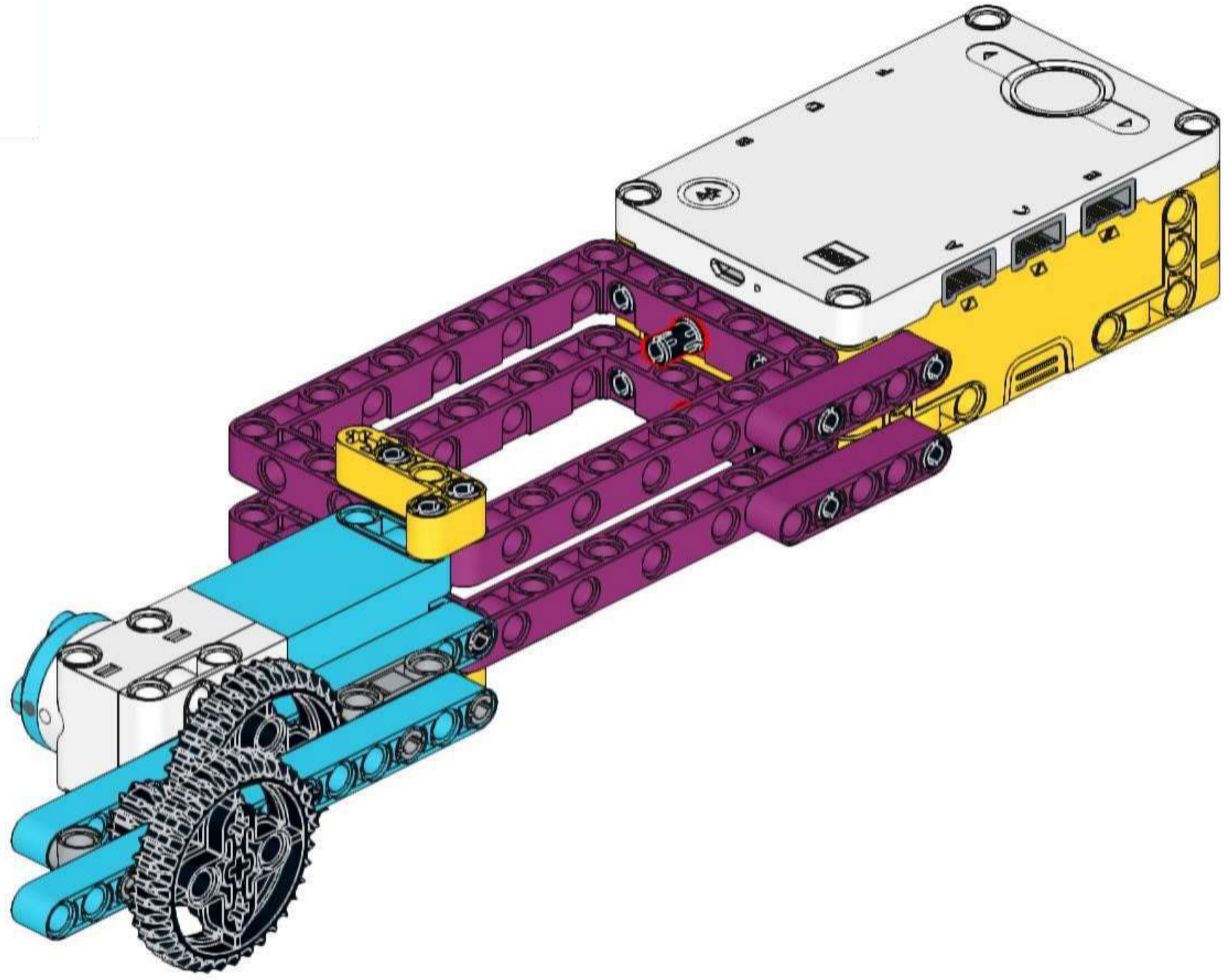

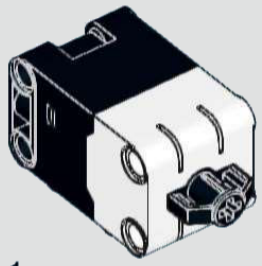

1x

22

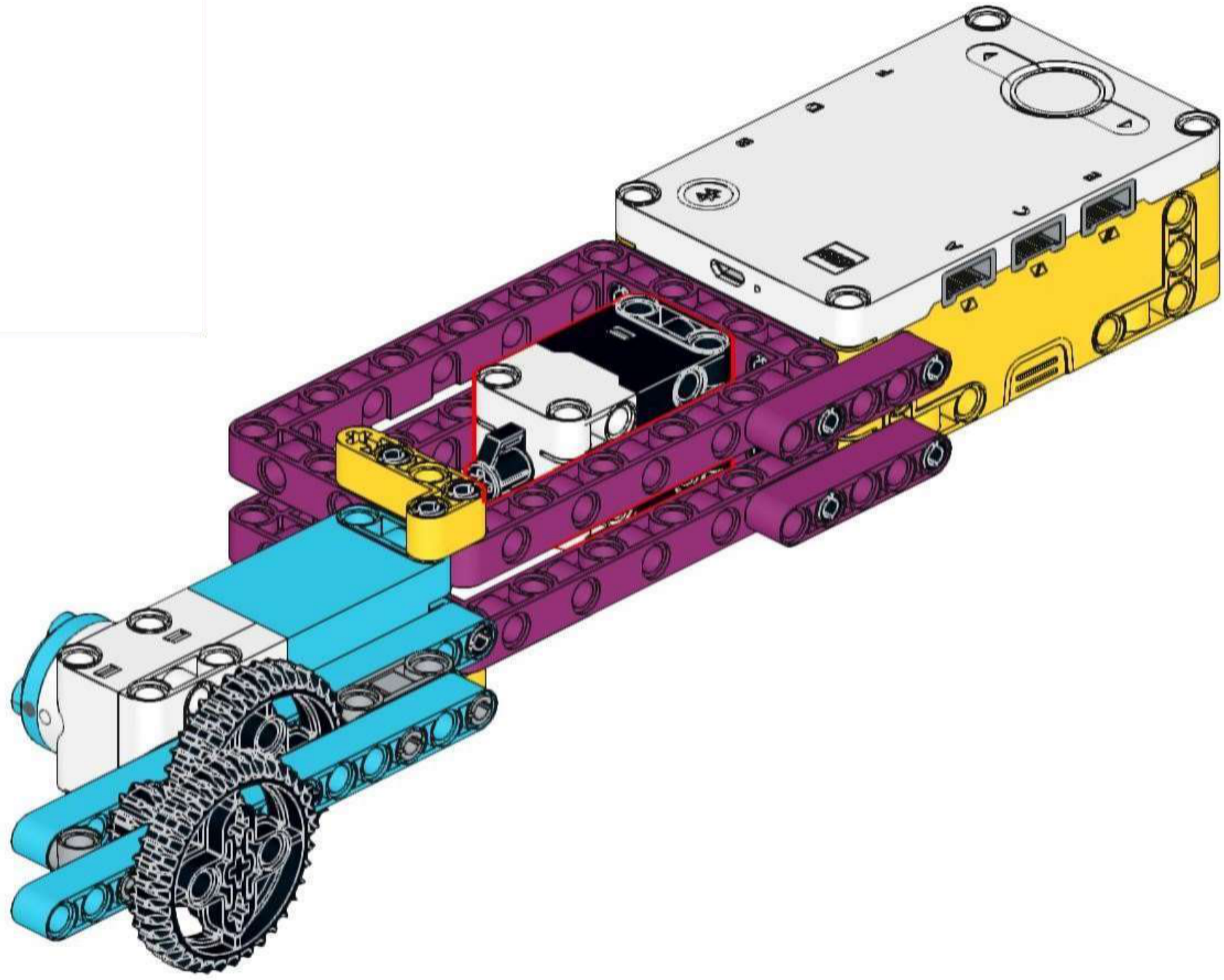



6x

23

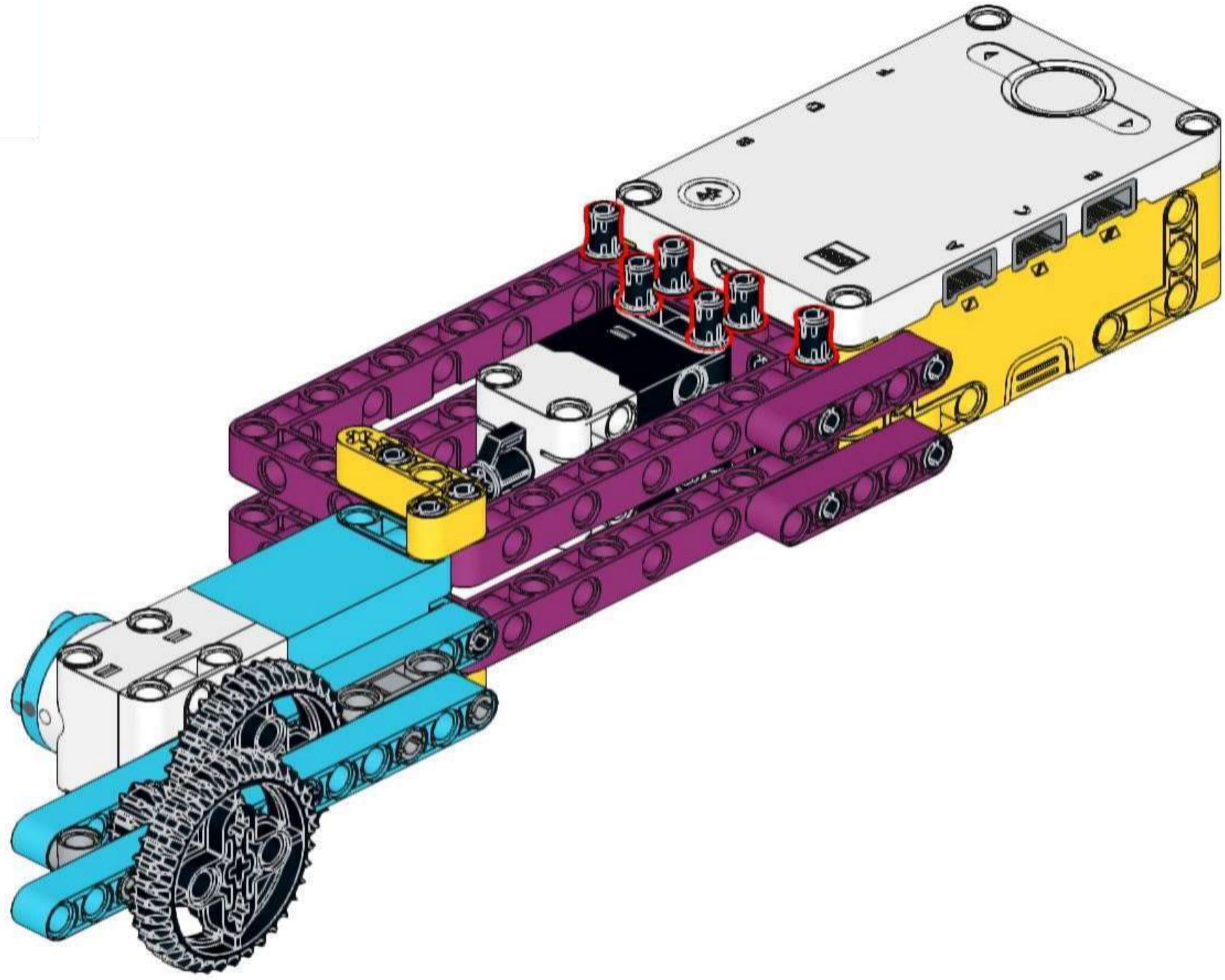

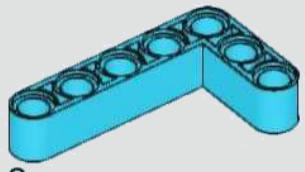

24

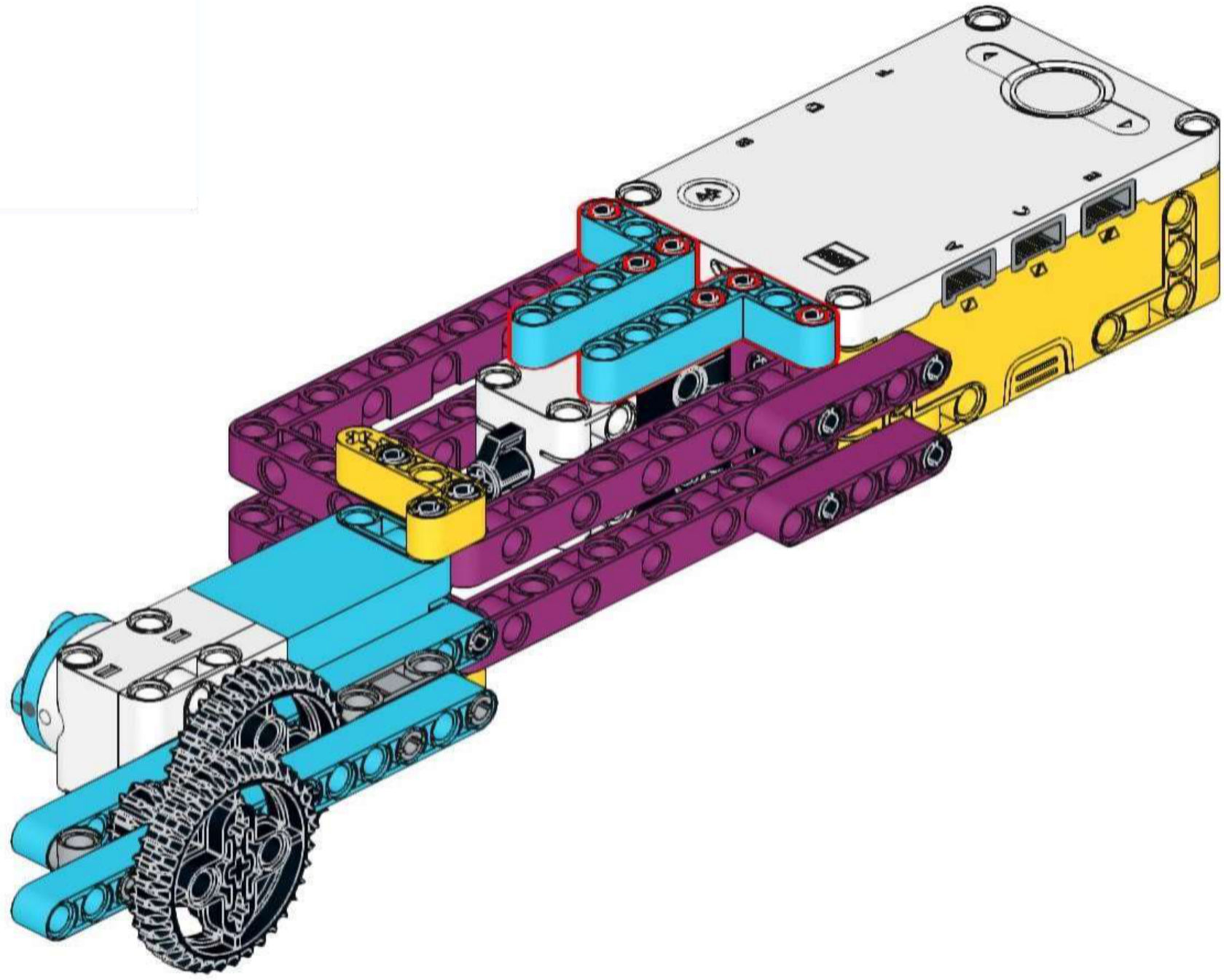

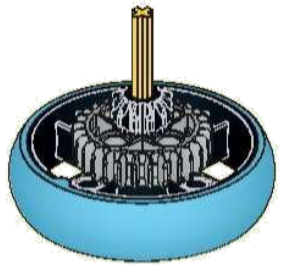

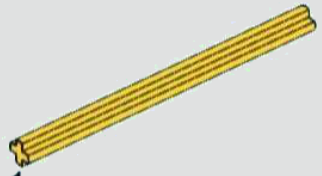

25

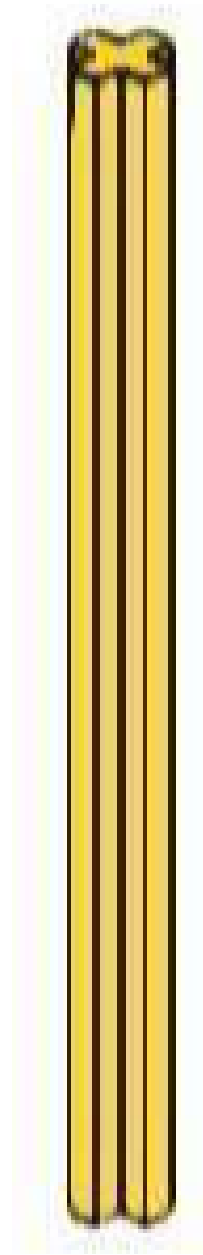



1x

26

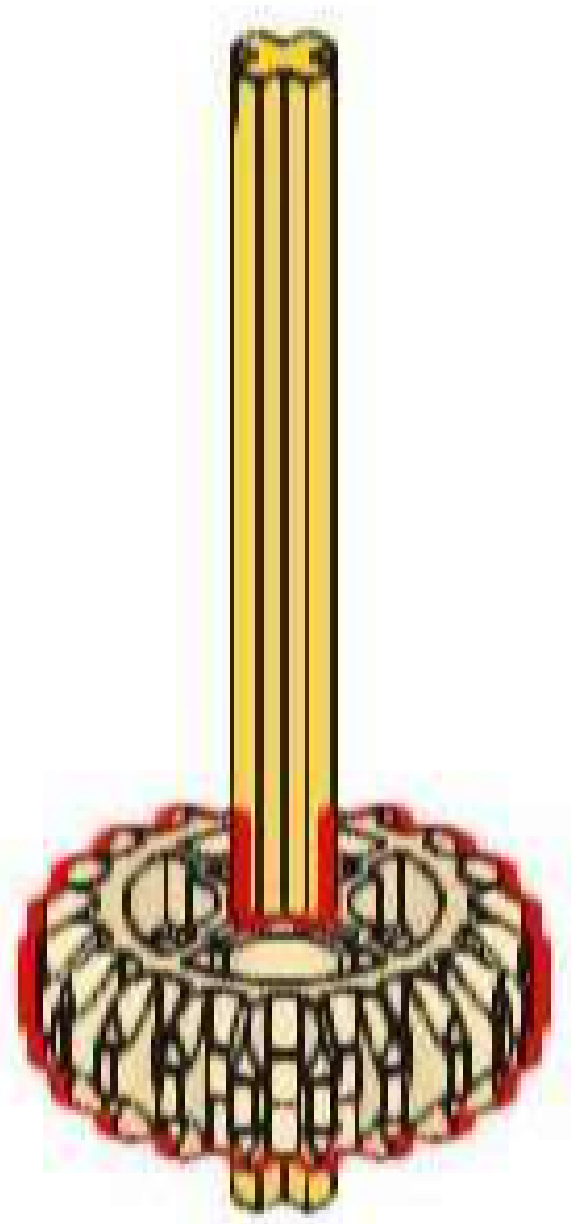

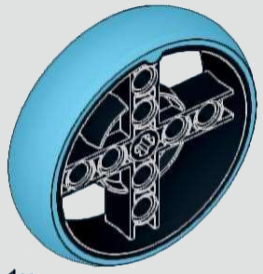

1x

27

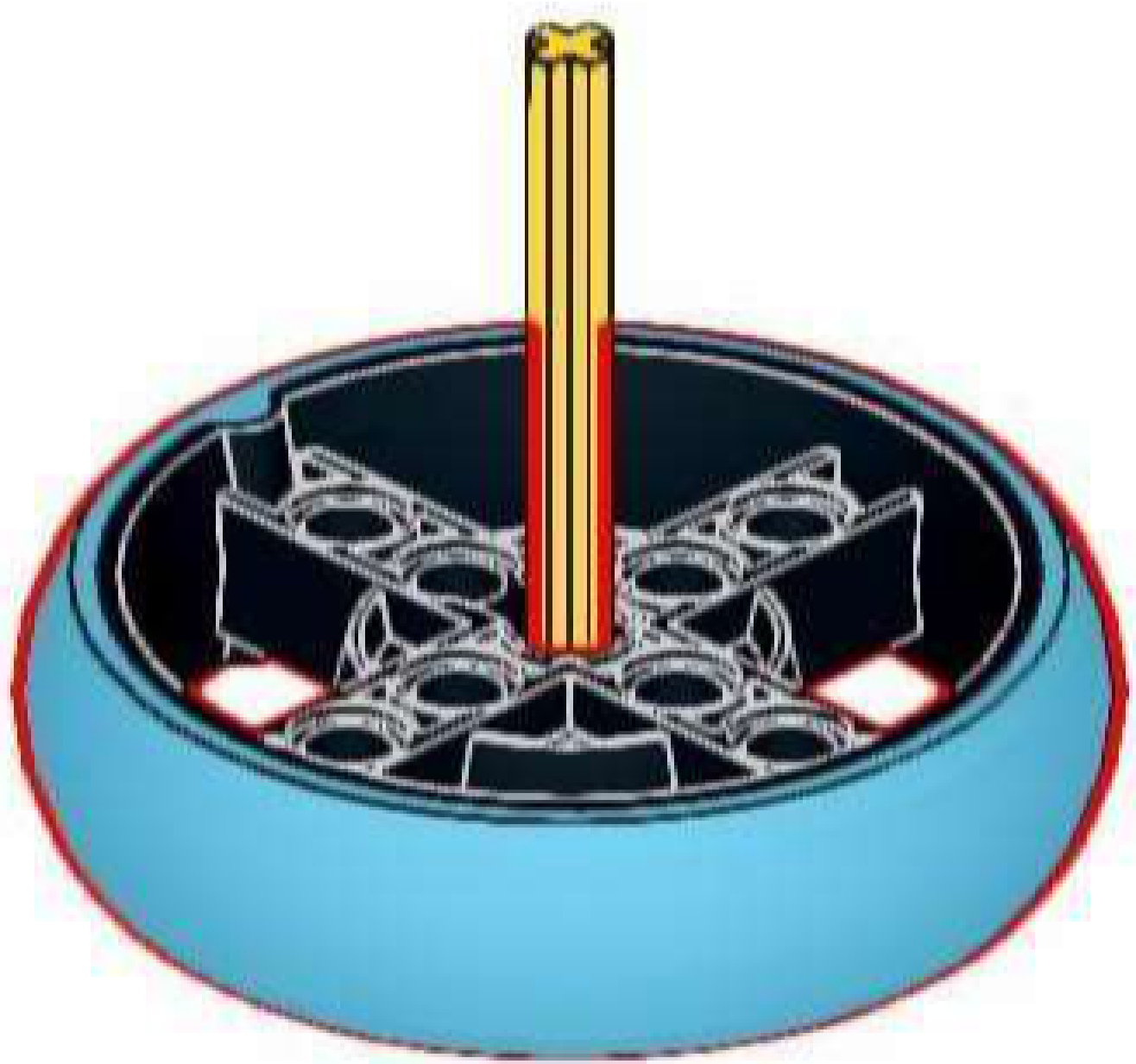

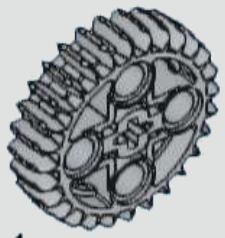

1x

28

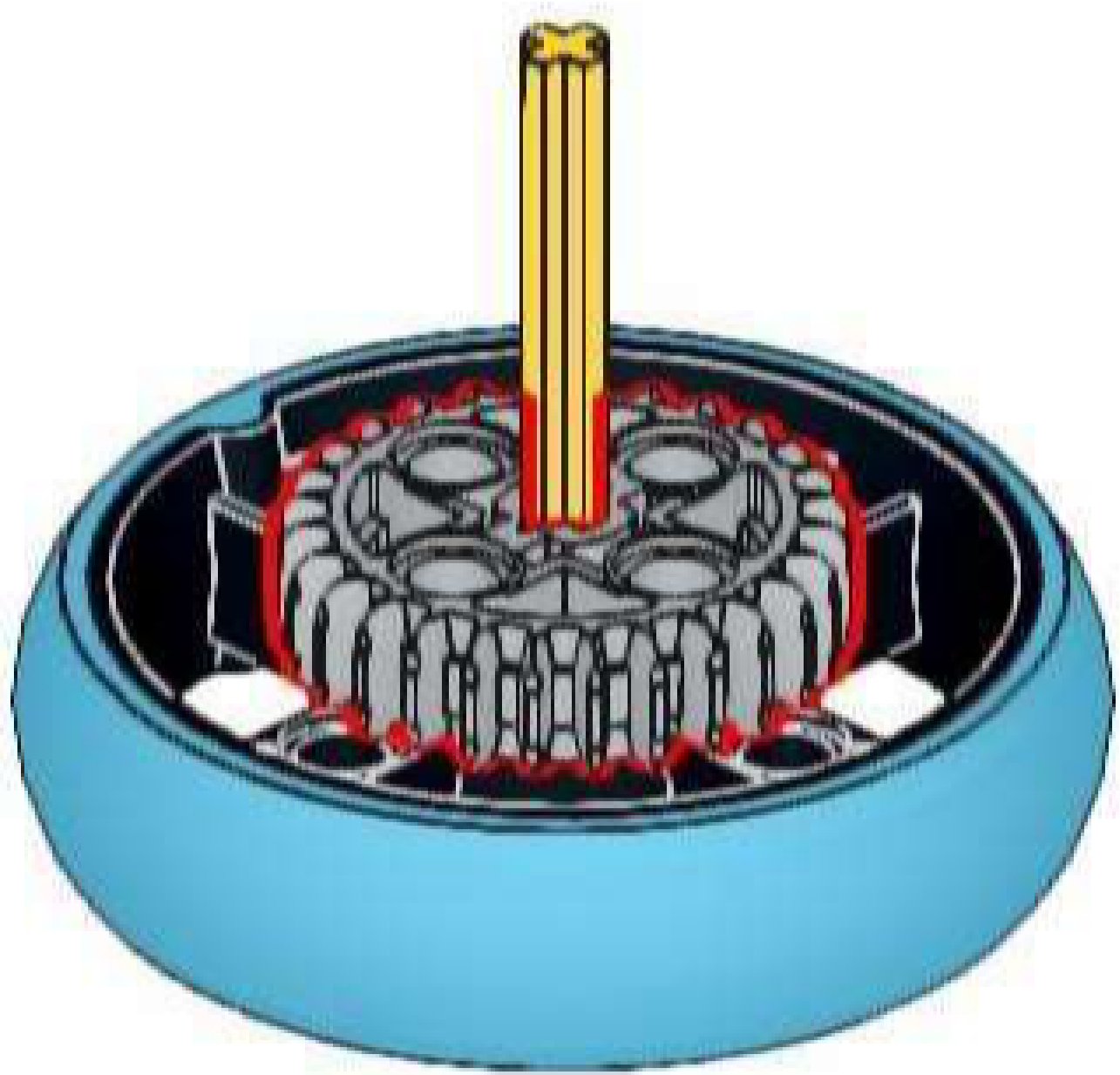



1x

29

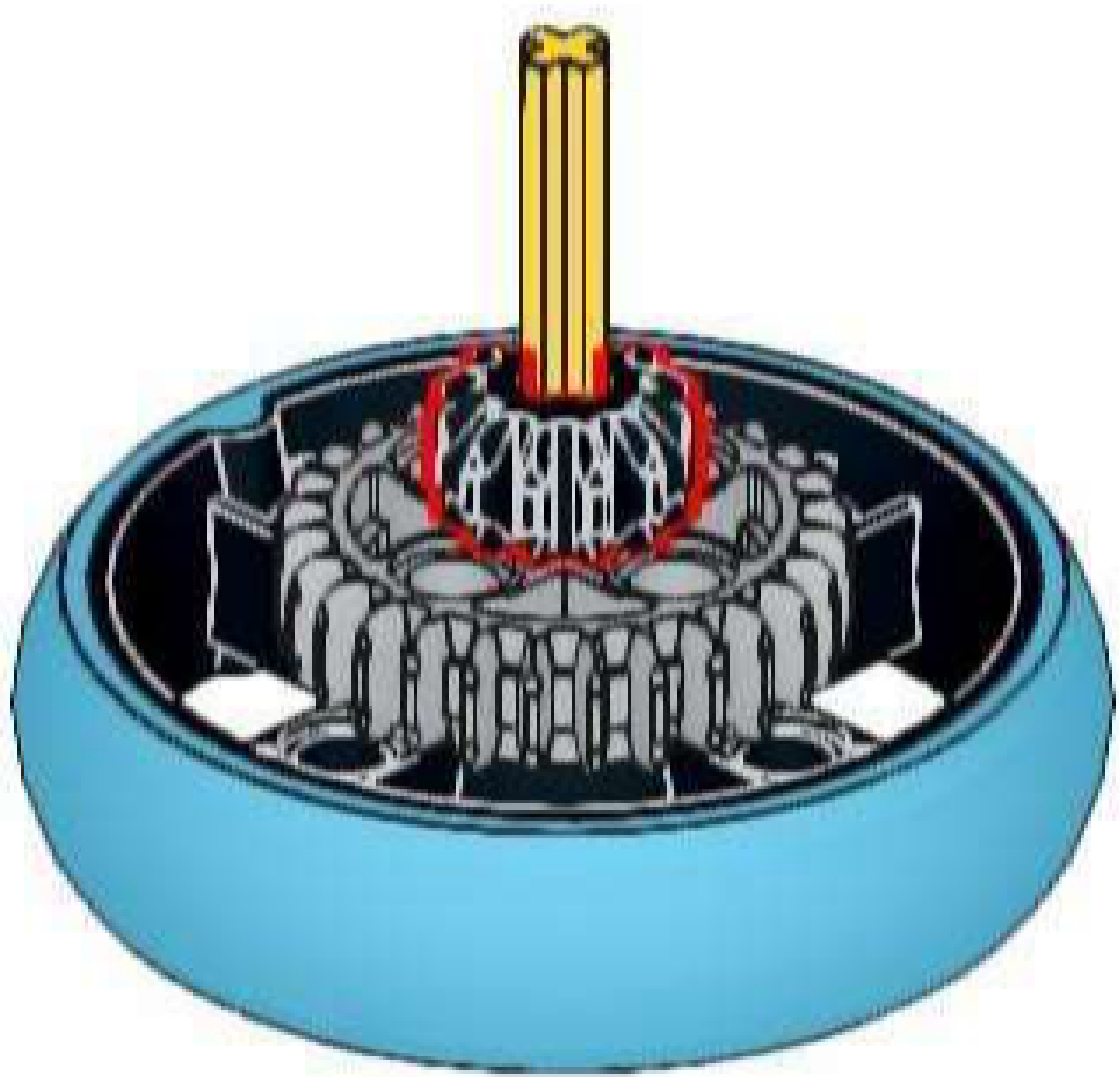

Conexões

Porta B

Motor

Porta A

Sensor de força

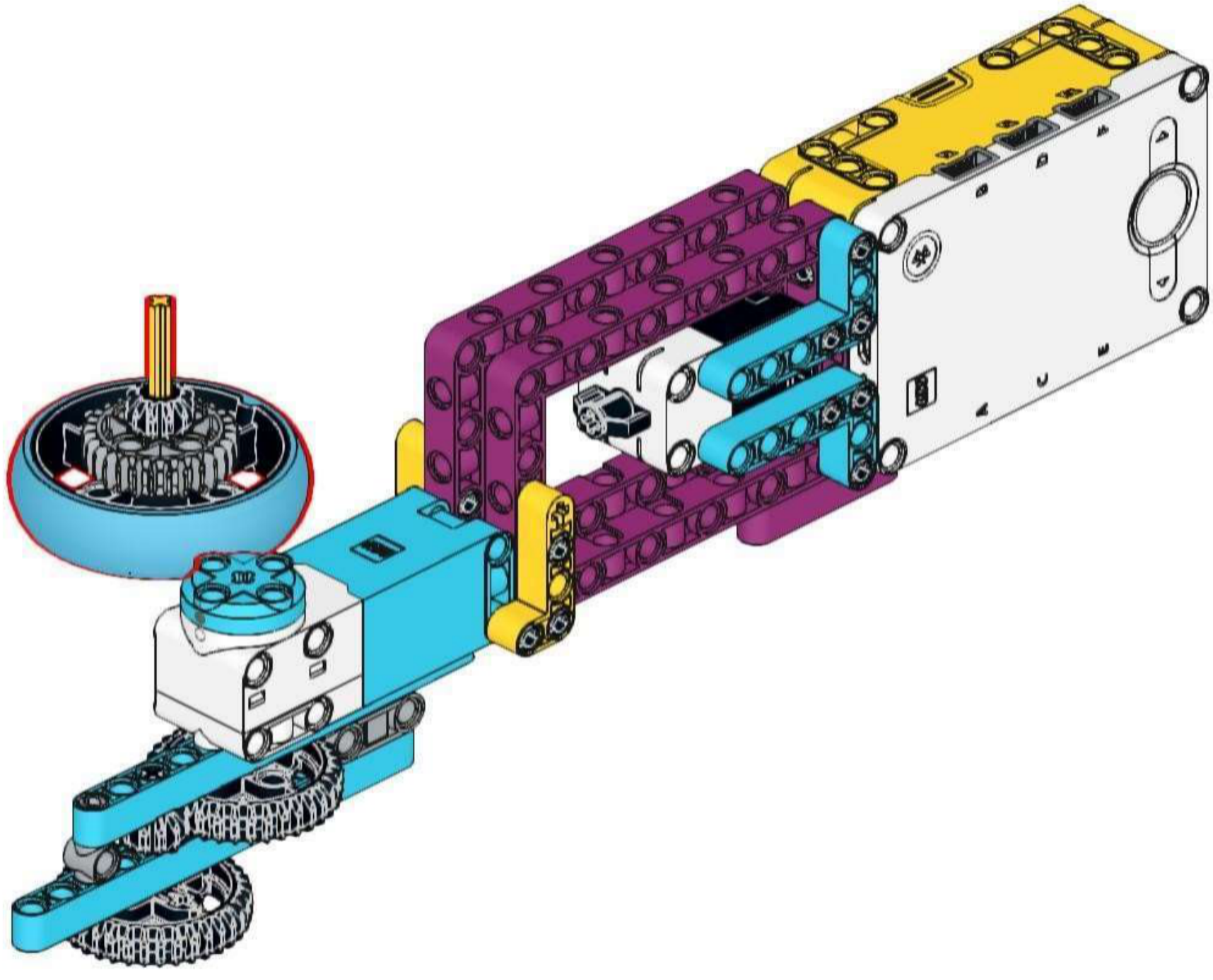

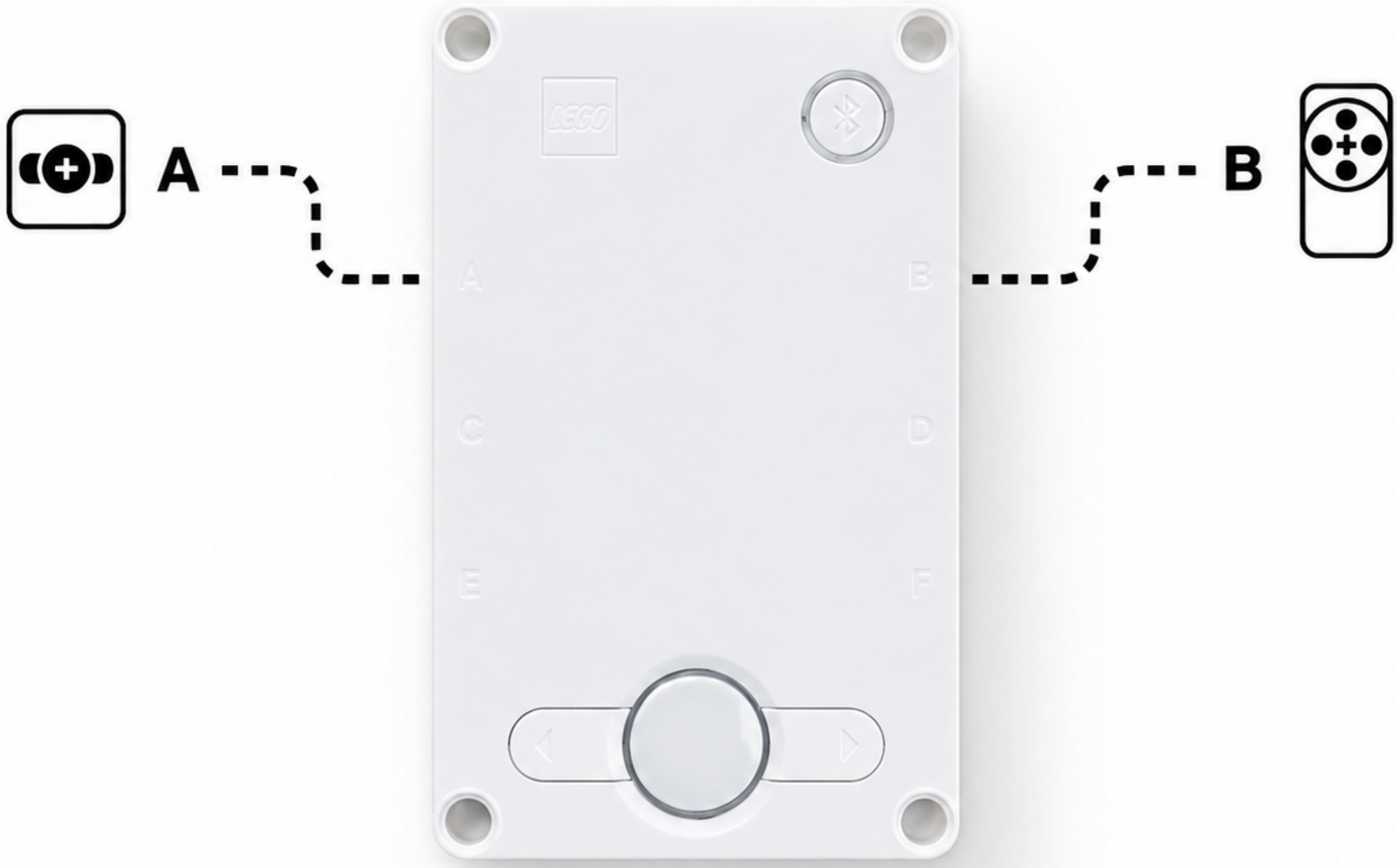
A
B
A
B
C
D
E
F